Better Homes & Gardens®

LOT NUMBER:_____
DATE PURCHASED:___/__/___

Hendrix TV Console

Stock # BH48-084-899-03
BH48-084-899-04
BH48-084-899-05

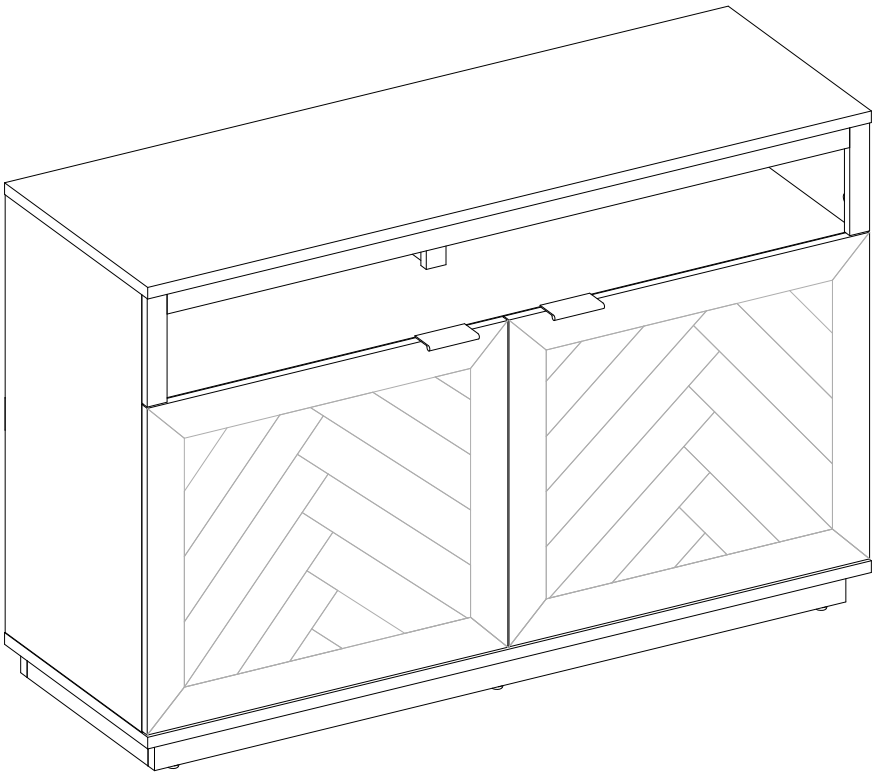

ADULT ASSEMBLY REQUIRED

If you have any questions regarding assembly or if parts are missing, DO NOT return this item to the store where it was purchased. Please call our customer service number and have your instructions and parts list ready to provide the model name, part name or factory number:

866-942-5362

Pacific Standard Time: 8:30 a.m. - 4:30 p.m., Monday - Friday
Or visit our web site 24 hours a day, 7 days a week for product assistance at
www.whalenstyle.com
Or e-mail your request to **parts@whalenfurniture.com**

THIS INSTRUCTION BOOKLET CONTAINS **IMPORTANT** SAFETY INFORMATION.
PLEASE READ AND KEEP FOR FUTURE REFERENCE.

Date 2018-11-30 Rev. 0001-A

MAXIMUM RECOMMENDED WEIGHT LOADS

MANUFACTURER: Whalen Furniture Manufacturing
CATALOG: Hendrix TV Console
MODEL # BH48-084-899-03 / BH48-084-899-04 / BH48-084-899-05
MADE IN MALAYSIA

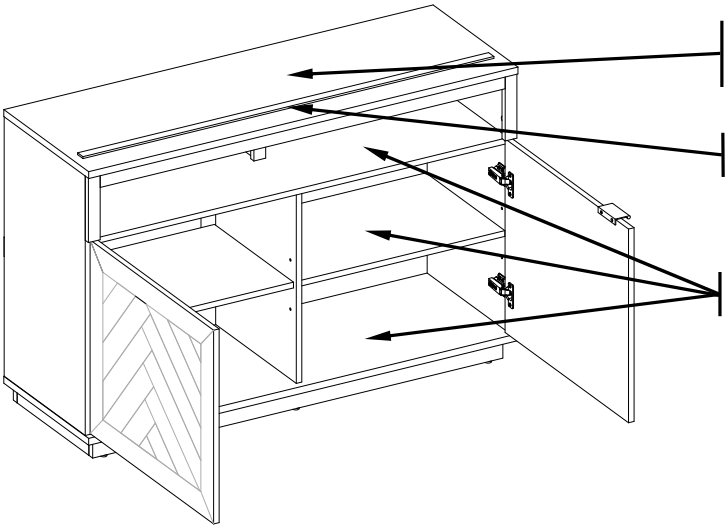

⚠WARNING THIS UNIT IS NOT INTENDED FOR USE WITH CRT TVS. USE ONLY WITH FLAT PANEL TVS AND AUDIO/VIDEO EQUIPMENT MEETING RECOMMENDED SIZE AND WEIGHT LIMITS. NEVER USE WITH LARGER/HEAVIER THAN RECOMMENDED FLAT PANEL TVS OR EQUIPMENT. TO AVOID INSTABILITY, PLACE FLAT PANEL TV IN THE CENTRE OF THE UNIT; THE BASE OF THE TELEVISION MUST BE ABLE TO REST ON THE SUPPORTING SURFACE OF THE UNIT WITHOUT OVER-HANGING THE EDGES. IMPROPERLY POSITIONED FLAT PANEL TVS, OR FLAT PANEL TVS OR OTHER EQUIPMENT THAT EXCEED RECOMMENDED SIZE AND WEIGHT LIMITS COULD FALL OFF OR BREAK THE UNIT, CAUSING POSSIBLE SERIOUS INJURY.

How to adjust the Euro-style adjustable hinges on doors

Shipping may cause doors to become out of alignment. If you find that the doors need to be adjusted slightly, turn the appropriate screw as illustrated below.

1. TO ADJUST THE DOOR FORWARD OR BACKWARD.

2. TO ADJUST THE DOOR TO RIGHT OR TO LEFT.

3. TO ADJUST THE DOOR UP OR DOWN.

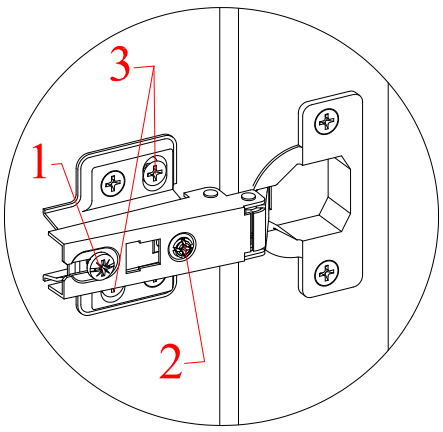

IMPORTANT

Before you begin: Open, identify and count all parts prior to assembly. Lay out parts on a flat and non-abrasive surface. You will need the parts identified on page 4 and 5 of this instruction manual.

NOTE: IT IS VERY IMPORTANT TO USE GLUE WITH DOWELS. EXCESS GLUE CAN BE WIPED OFF WITH DAMP CLOTH.

Insert the dowel at least half way by tapping lightly with a rubber mallet, IF NECESSARY.

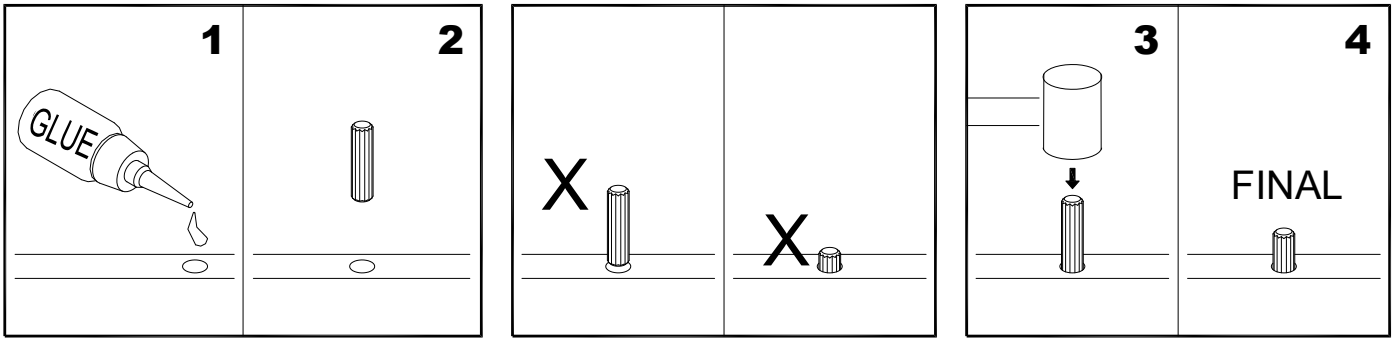

CAM LOCK SYSTEM OPERATION

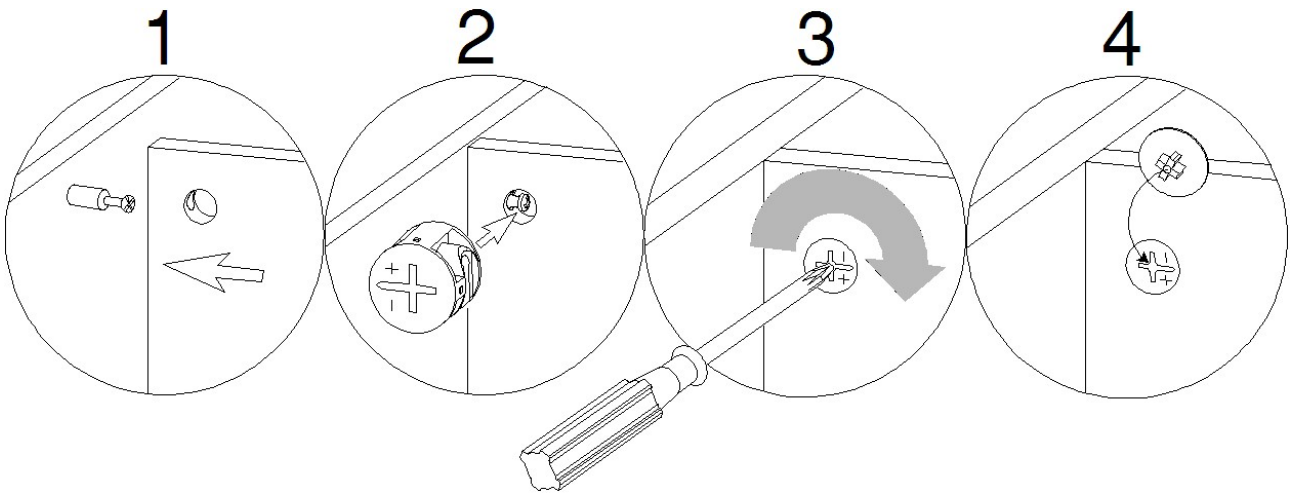

HOW THE KNOCK DOWN (KD) ASSEMBLY SYSTEM WORKS

1. Screw the Cam Bolt into the threaded inserts on the panel. Connect both panels together; making sure Cam Bolt goes into the pre-drilled hole on the end of panel for Cam Lock.
2. Insert the Cam Lock into the pre-drilled large hole on the panel. Make sure the arrow on the face of Cam Lock faces out and points towards Cam Bolt.
3. Take a Phillips screwdriver and rotate the Cam Lock clockwise to lock the Cam Bolt in place.
4. Plug the Cam Lock Cover into the cross slot of the Cam Lock to conceal the Cam.

You are now ready to assemble the KD unit.

Parts and Hardware List

Please read completely through the instructions and verify that all listed parts and hardware are present before beginning assembly.

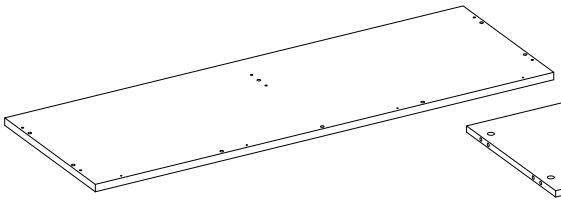

A- Top Panel (Qty. 1)

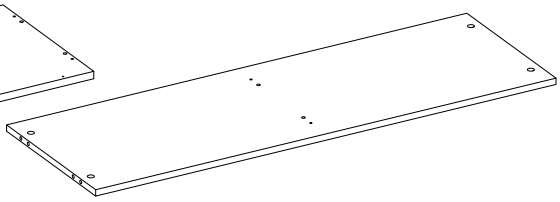

B- Fixed Shelf (Qty. 1)

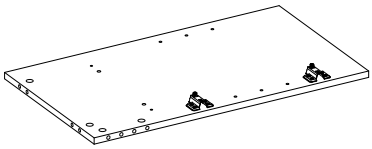

C- Left Side Panel (Qty. 1)

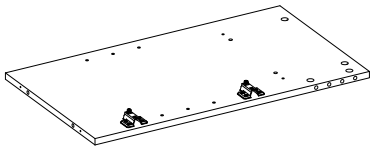

D- Right Side Panel (Qty. 1)

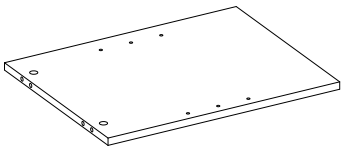

E- Lower Partition Panel (Qty. 1)

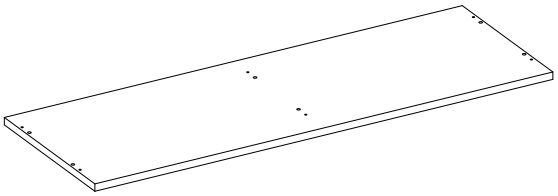

F- Bottom Panel (Qty. 1)

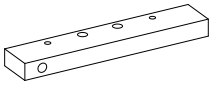

G- Left Side Molding (Qty. 1)

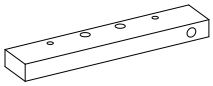

H- Right Side Molding (Qty. 1)

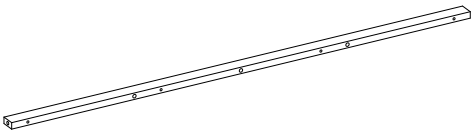

I- Top Front Stretcher (Qty. 1)

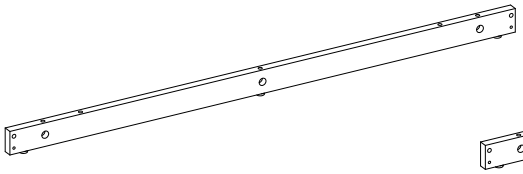

J- Base Front Stretcher (Qty. 1)

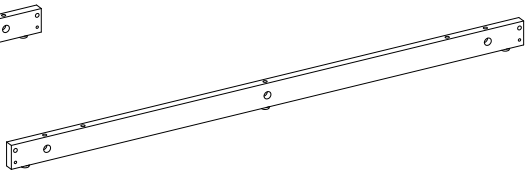

K- Base Back Stretcher (Qty. 1)

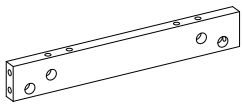

L- Base Side Stretcher (Qty. 2)

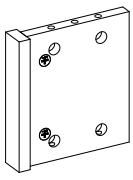

M- Upper Partition Panel (Qty. 1)

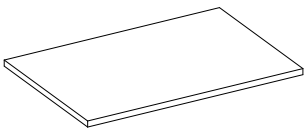

N- Adjustable Shelf (Qty. 2)

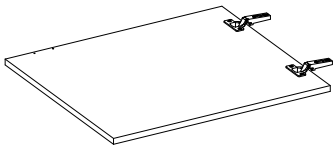

O- Left Door (Qty. 1)

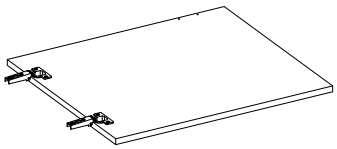

P- Right Door (Qty. 1)

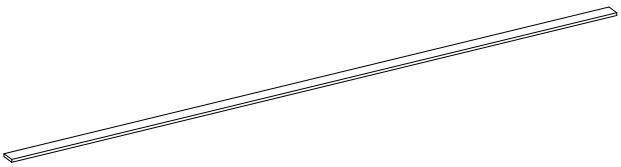

Q- Stop Rail (Qty. 1)

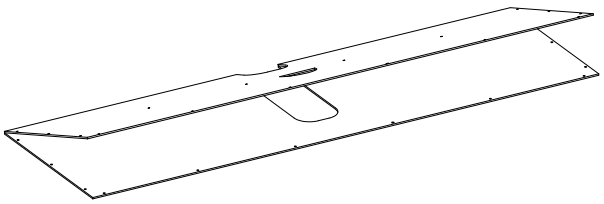

R- Back Panel (Qty. 1)

Parts and Hardware List

Please read completely through the instructions and verify that all listed parts and hardware are present before beginning assembly.

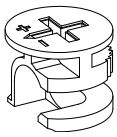

(1) Cam Lock
(Qty. 32+1 extra)

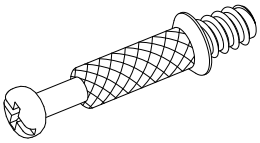

(2) Cam Bolt
(Qty. 32+1 extra)

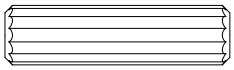

(3) M8 x 30 mm Wood Dowel
(Qty. 39+2 extra)

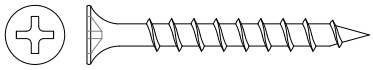

(4) M4 x 38 mm Screw
(Qty. 10+1 extra)

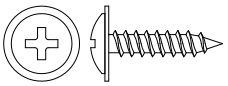

(5) M3.5 x 15 mm Screw
(Qty. 28+1 extra)

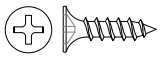

(6) M3.5 x 12 mm Screw
(Qty. 4+1 extra)

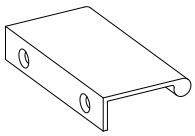

(7) Handle
(Qty. 2)

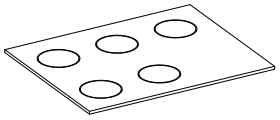

(8) Rubber Bumper
(Qty. 4+1 extra)

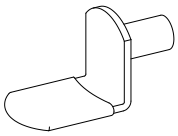

(9) Shelf Support
(Qty. 8+1 extra)

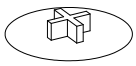

(10) Cam Lock Cover
(Qty. 20+1)

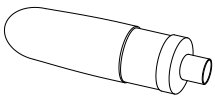

Glue
(Qty. 2)

Touch-up Pen
(Qty. 1)

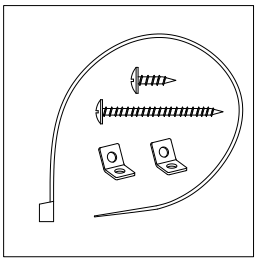

Tipping Restraint Hardware Kit (Qty.2)
(Included in plastic bag)

Tools required: Phillips screwdriver and hammer (not provided).

Assembly Instructions

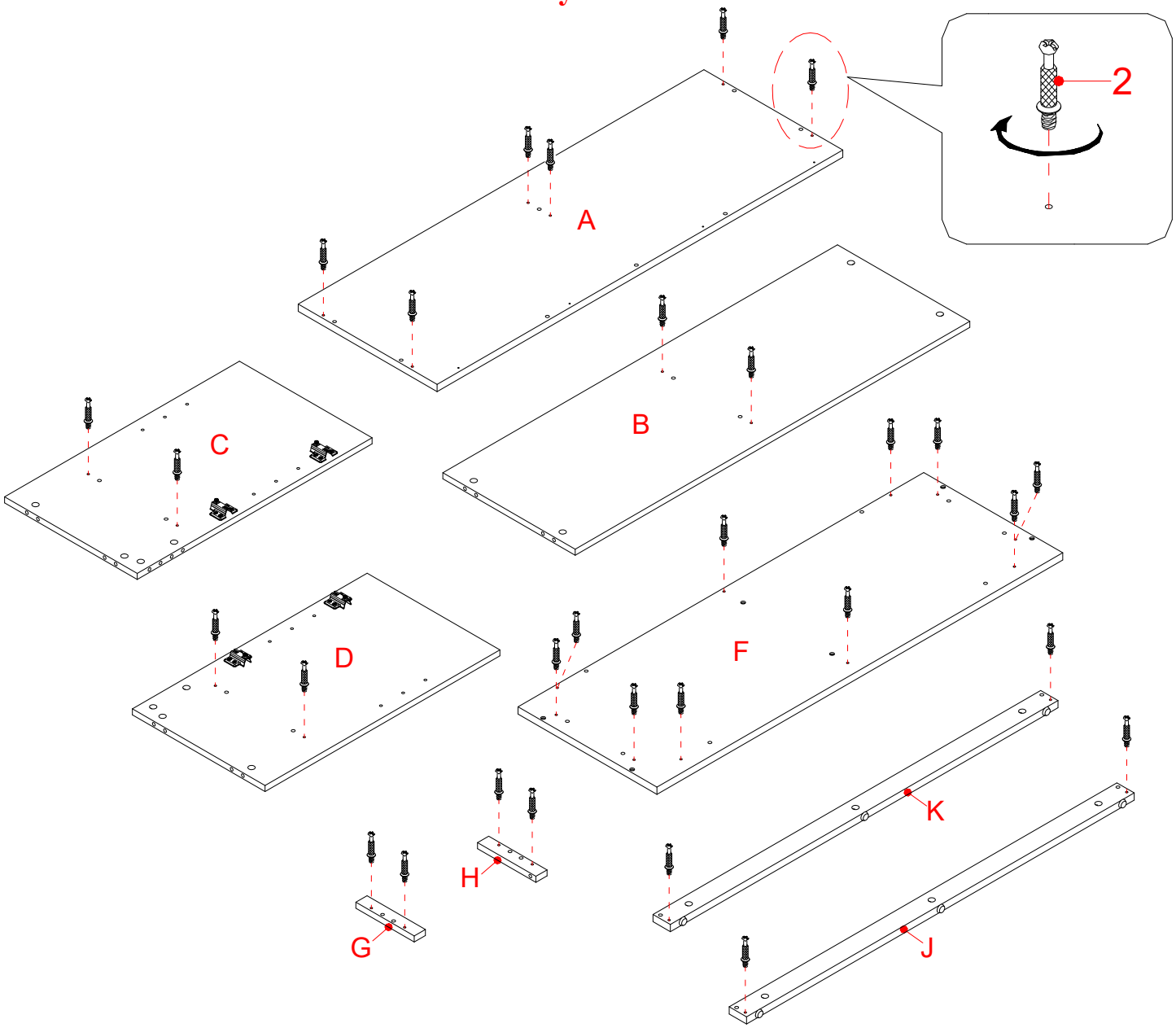

Cam Bolt
(30 used in this step)

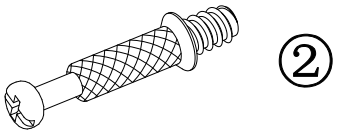

1. Unpack the unit and confirm that you have all the hardware and required parts listed. Assemble the unit on a carpeted floor or the empty carton to avoid any scratch.
2. Securely screw the Cam Bolts (2) into the designated small holes on the Top Panel (A), Fixed Shelf (B), Side Panels (C and D), Bottom Panel (F), Left and Right Side Moldings (G and H) and Base Front and Back Stretchers (J and K) using a Phillips screwdriver.

Assembly Instructions

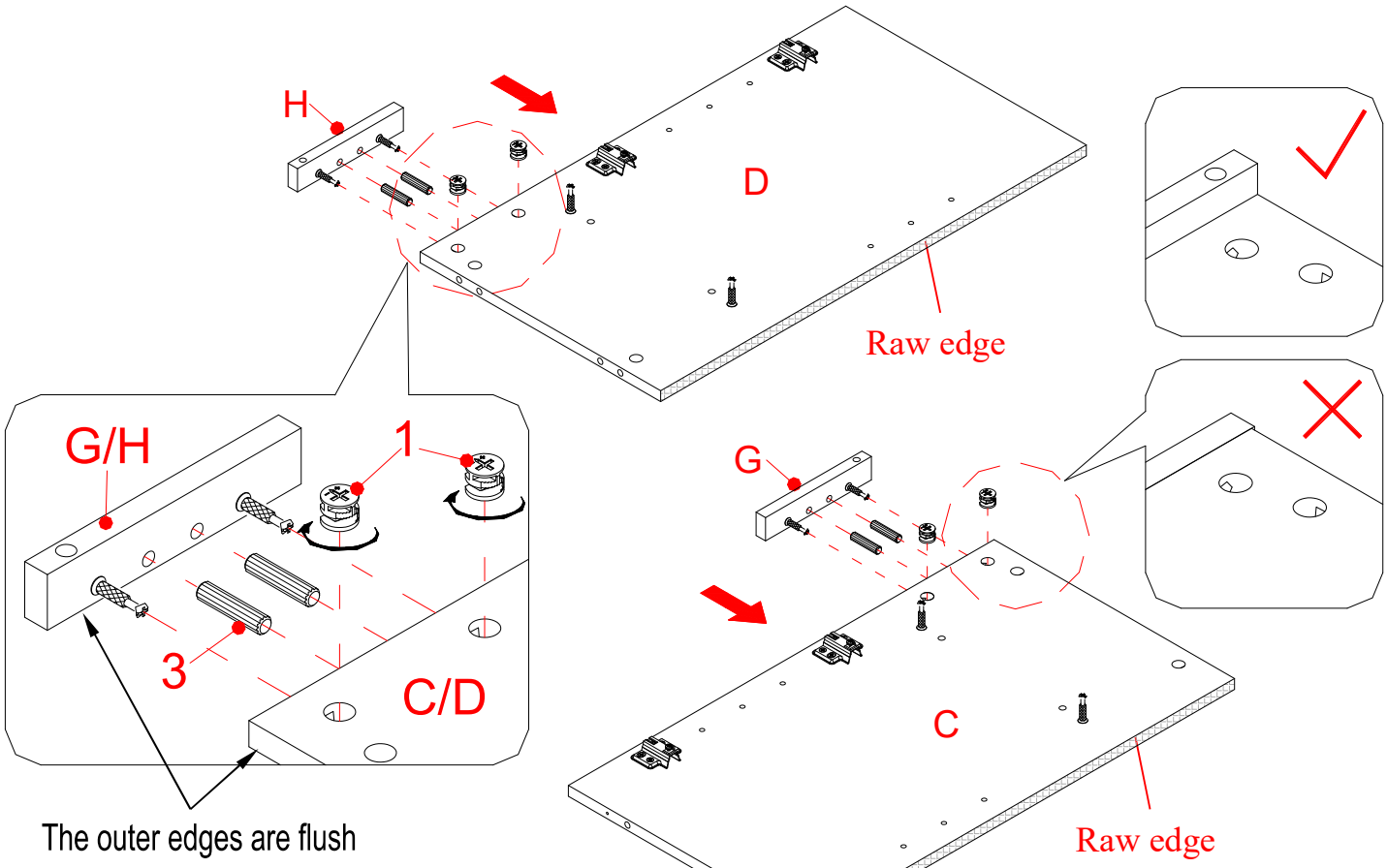

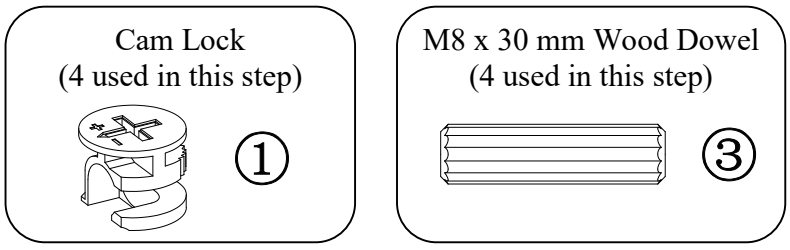

3. Insert two 30 mm Wood Dowels (3) into the inner holes of the Left Side Panel (C). Tap in with a rubber mallet, if necessary. Make sure that you use a small amount of glue with both ends of all dowels.

   NOTE: It is very important to use a small amount of glue on both ends of dowels.

4. Align the drilled holes on the Left Side Molding (G) with the inserted Wood Dowels (3) on the Left Side Panel (C), and then press them together. Attach the Left Side Molding (G) in place by engaging two Cam Locks (1) (Refer to page 3 on Cam Lock system operation supplement).

5. Repeat the same procedure to combine Right Side Molding (H) with Right Side Panel (D).

Assembly Instructions

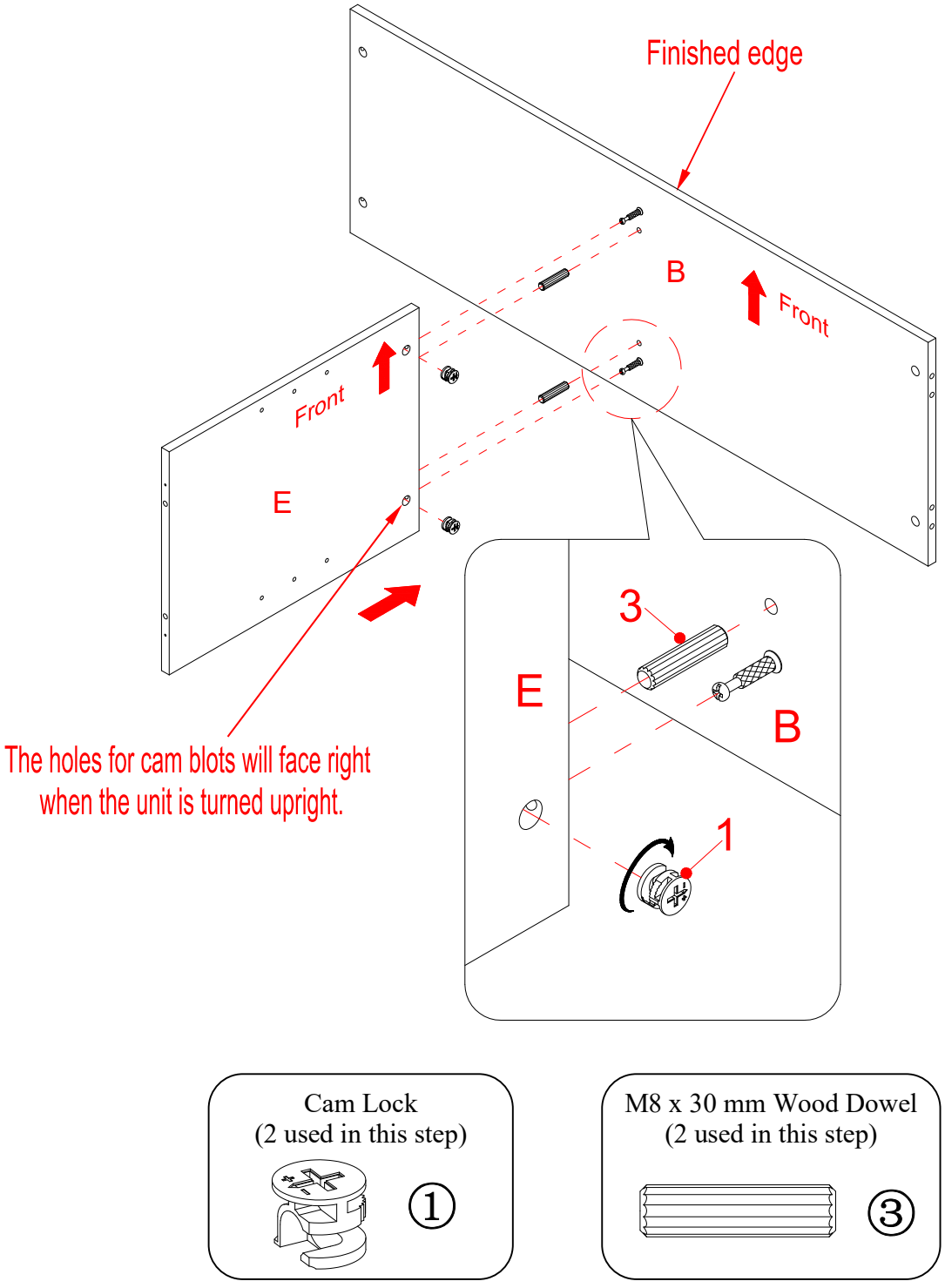

6. Glue two Wood Dowels (3) into the top inner holes of the Lower Partition Panel (E) and attach to the Fixed Shelf (B) by engaging two Cam Locks (1).

Assembly Instructions

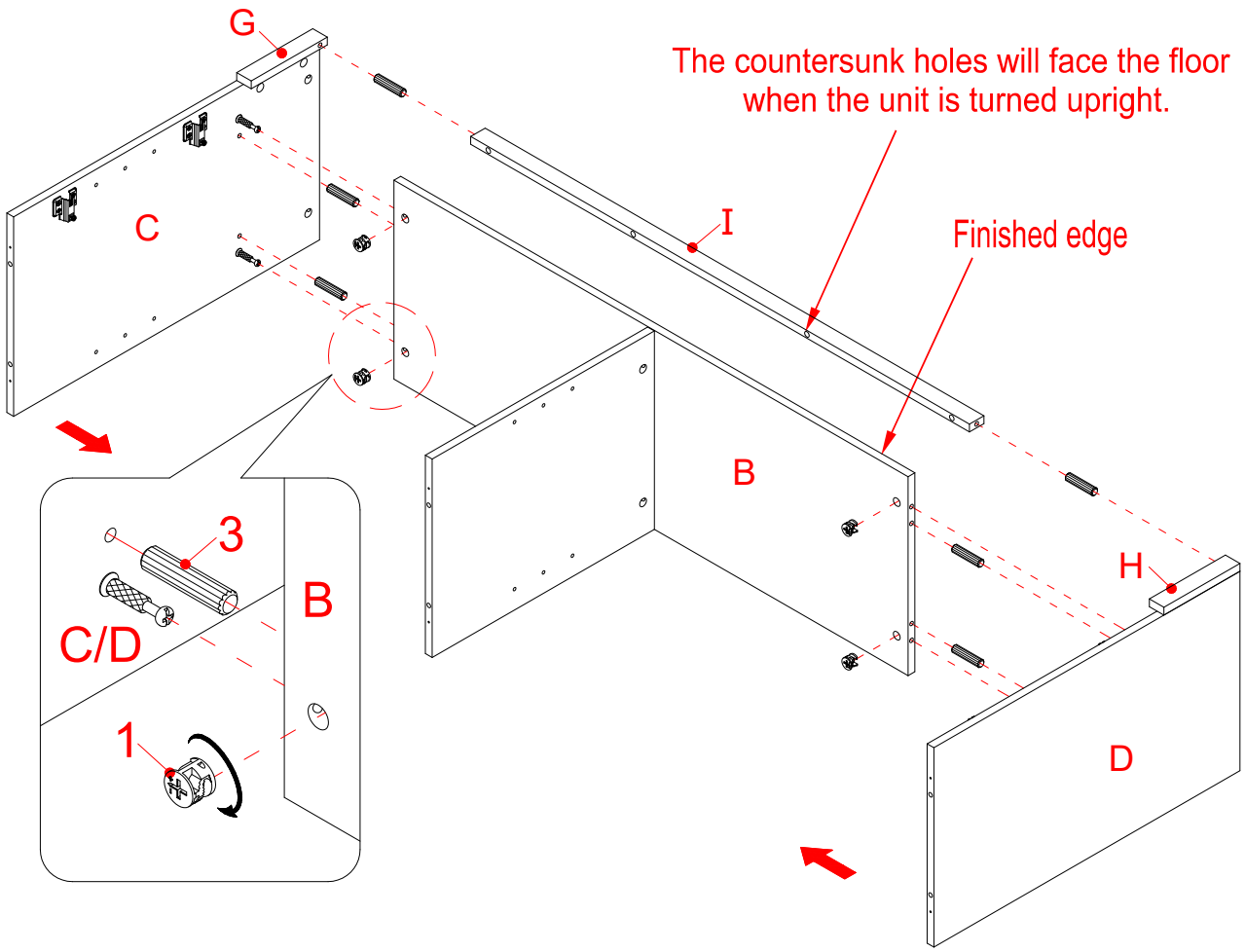

Cam Lock
(4 used in this step)

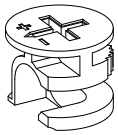

①

M8 x 30 mm Wood Dowel
(6 used in this step)

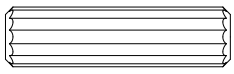

③

7. Glue six Wood Dowels (3) into the inner holes of the Fixed Shelf (B) and Top Front Stretcher (I) at both ends. DO NOT insert the Wood Dowels into the Cam Bolt holes.
8. Align and attach the Fixed Shelf (B) to the Left Side Panel (C) by engaging two Cam Locks (1).
9. Attach the Top Front Stretcher (I) to the Left Side Molding (G) as shown.
10. Repeat this procedure to attach the Right Side Panel (D) at the opposite end.

Assembly Instructions

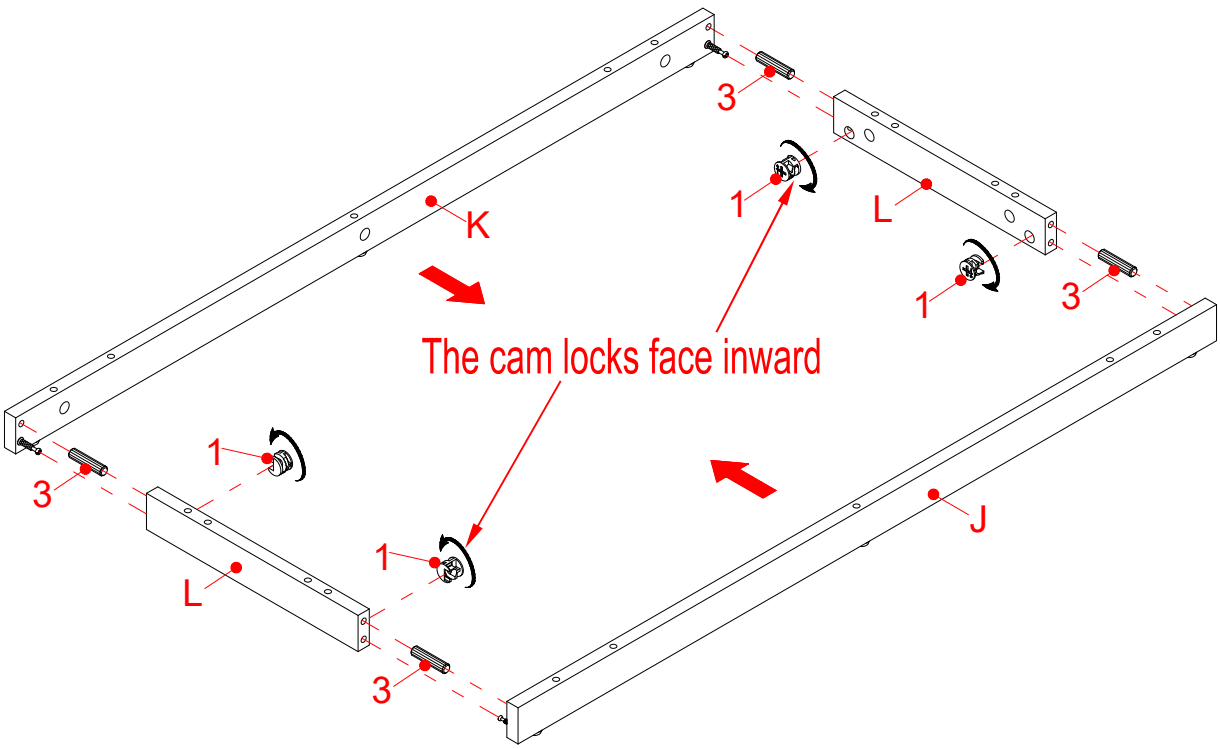

Cam Lock
(4 used in this step)

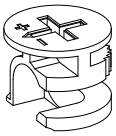

①

M8 x 30 mm Wood Dowel
(4 used in this step)

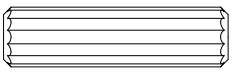

③

11. Glue four Wood Dowels (3) into the drilled holes on the both ends of the Base Side Stretchers (L).

12. Align and attach Base Side Stretchers (L) between the Base Front Stretcher (J) and Base Back Stretcher (K) by engaging four Cam Locks (1).

Assembly Instructions

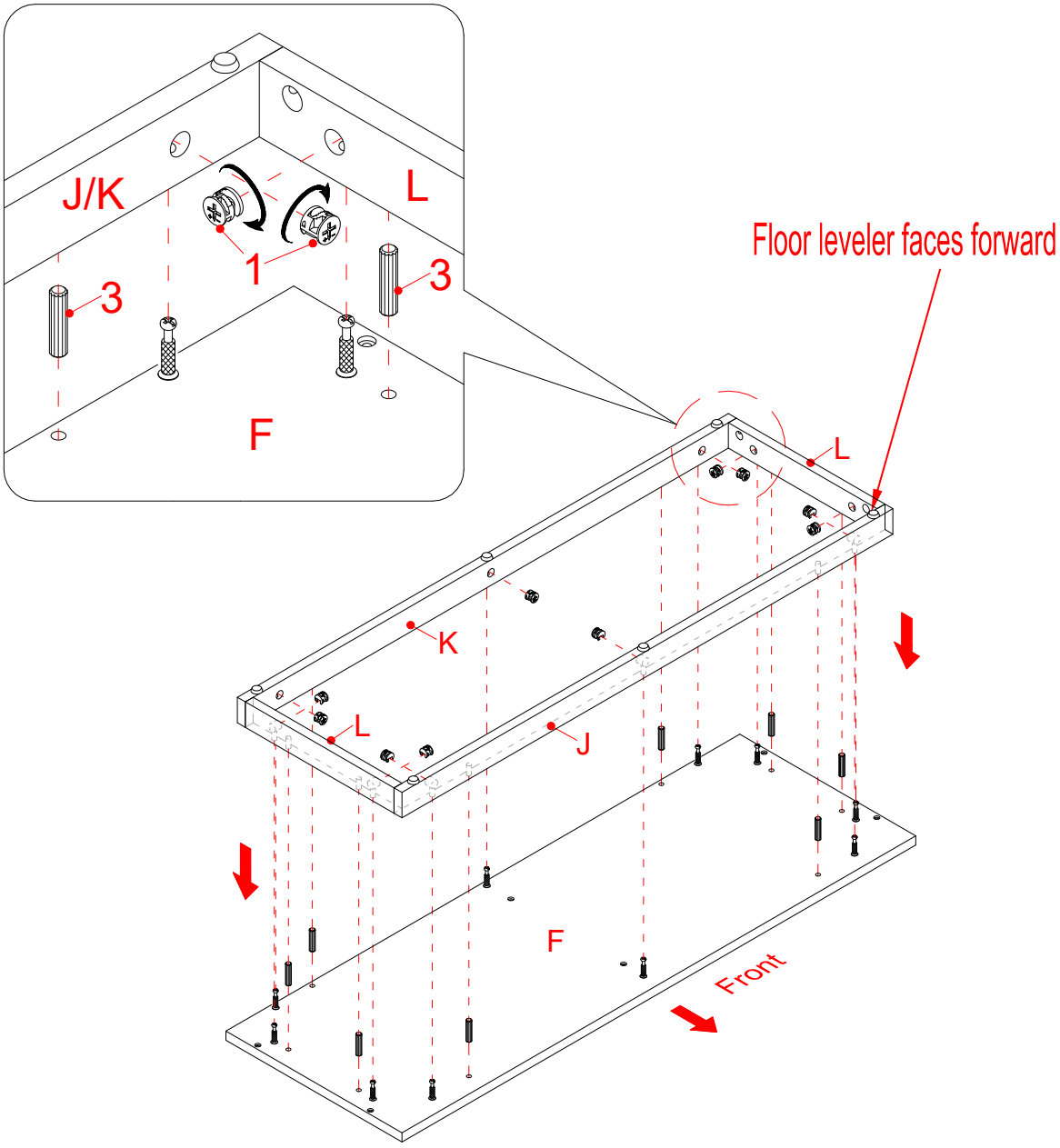

Cam Lock (10 used in this step)	M8 x 30 mm Wood Dowel (8 used in this step)
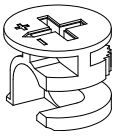 ①	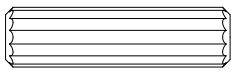 ③

13. Glue eight Wood Dowels (3) into the inner holes on the Bottom Panel (F).
14. Align and attach Base Stretchers (J, K and L) to the Bottom Panel (F) in place by engaging ten Cam Locks (1).

Assembly Instructions

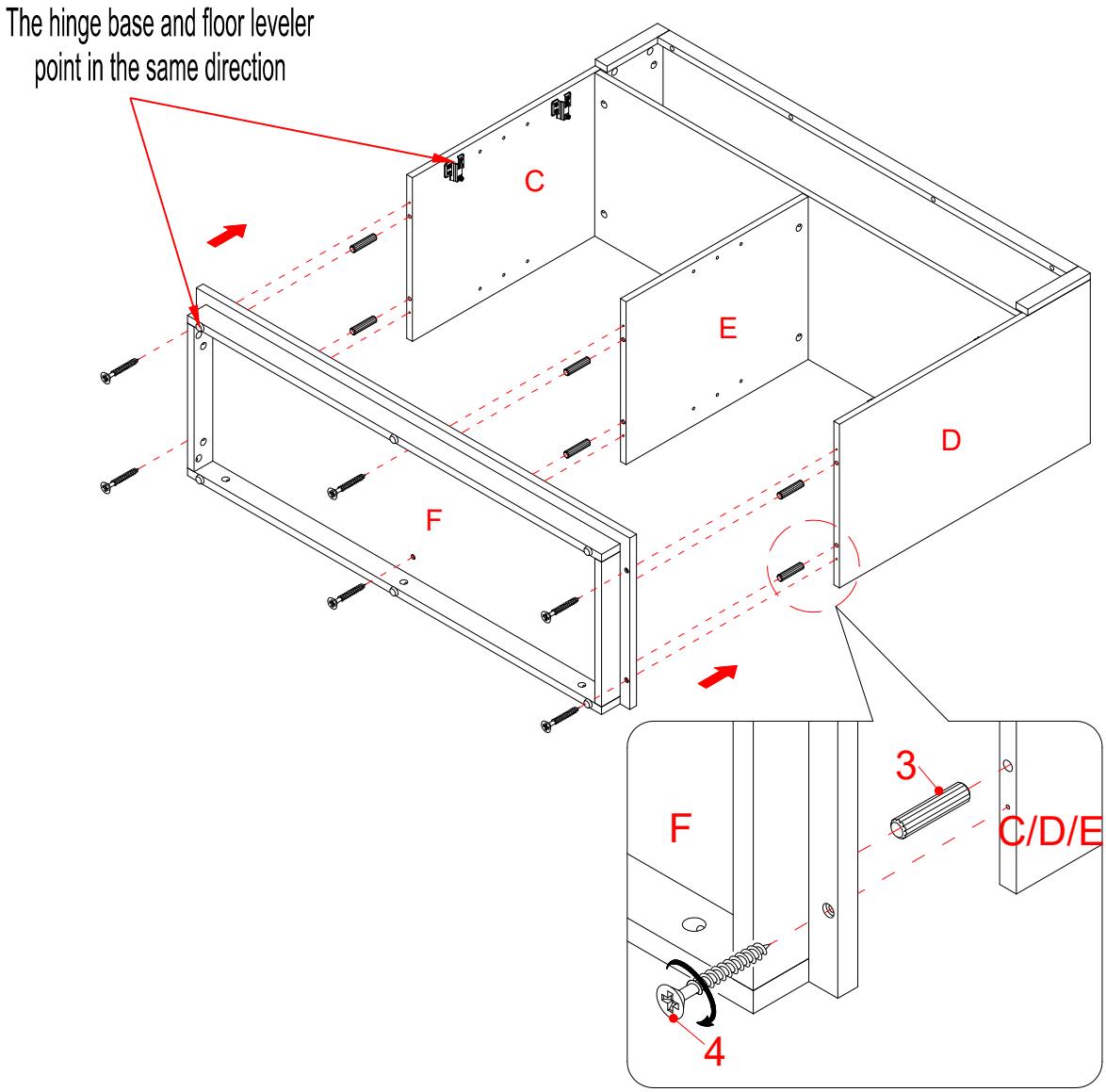

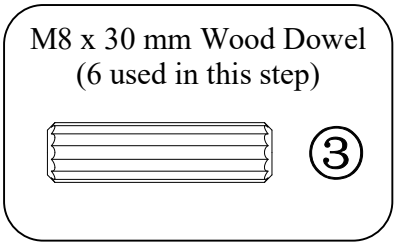

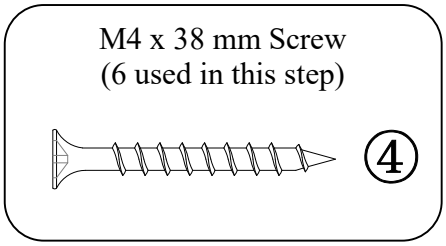

15. Glue six Wood Dowels (3) into the bottom inner holes of both Side Panels (C and D) and Lower Partition Panel (E).

16. Position the Bottom Panel (F) onto the inserted Wood Dowels (3) and fasten it in place with six 38 mm Screws (4).

Assembly Instructions

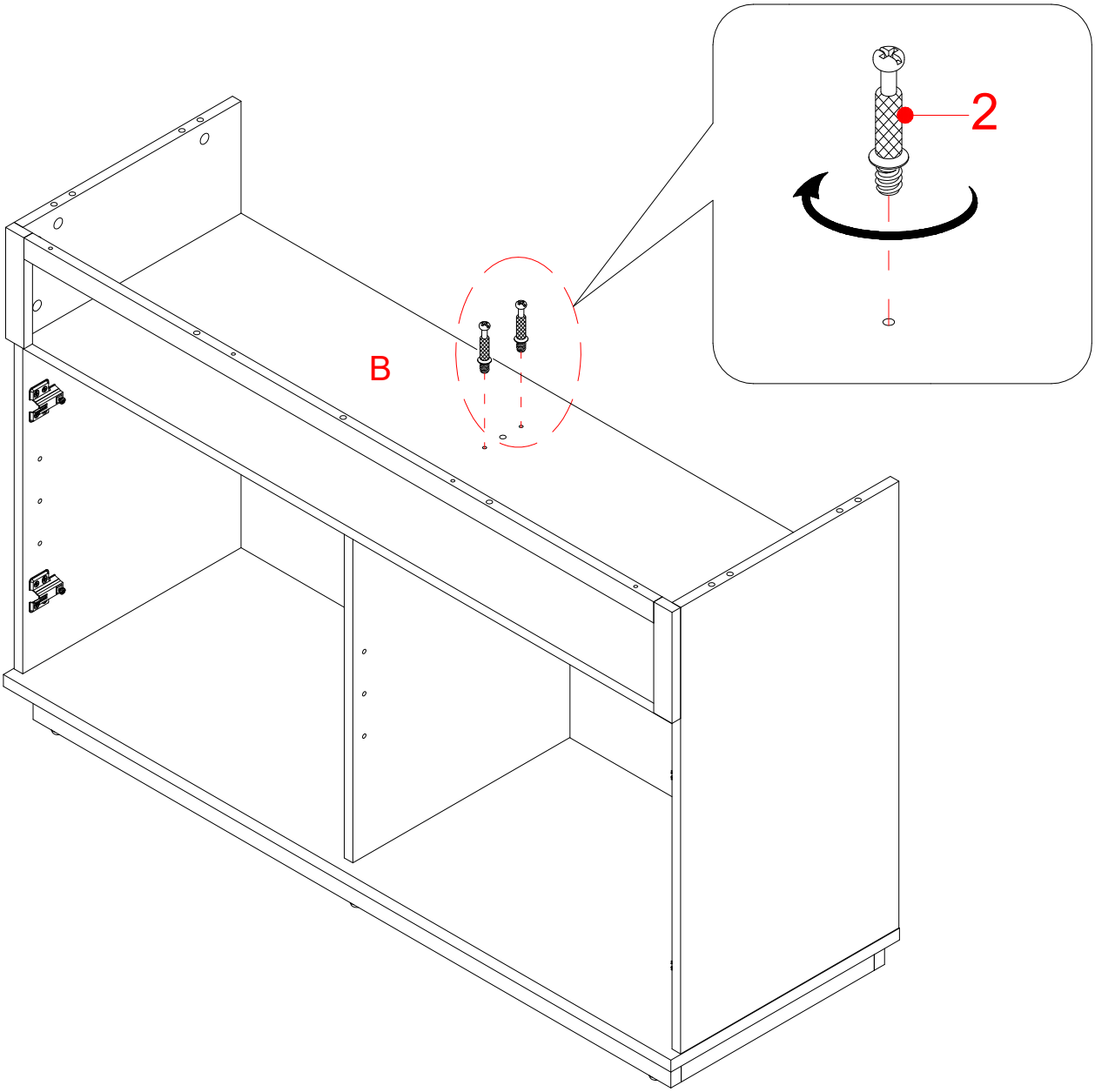

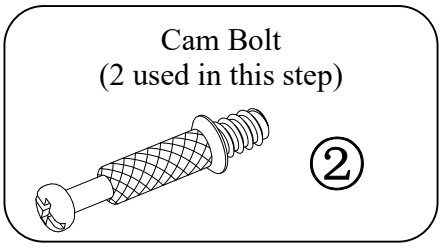

17. Stand the assembled unit upright.
18. Securely screw two Cam Bolts (2) onto the Fixed Shelf (B).

Assembly Instructions

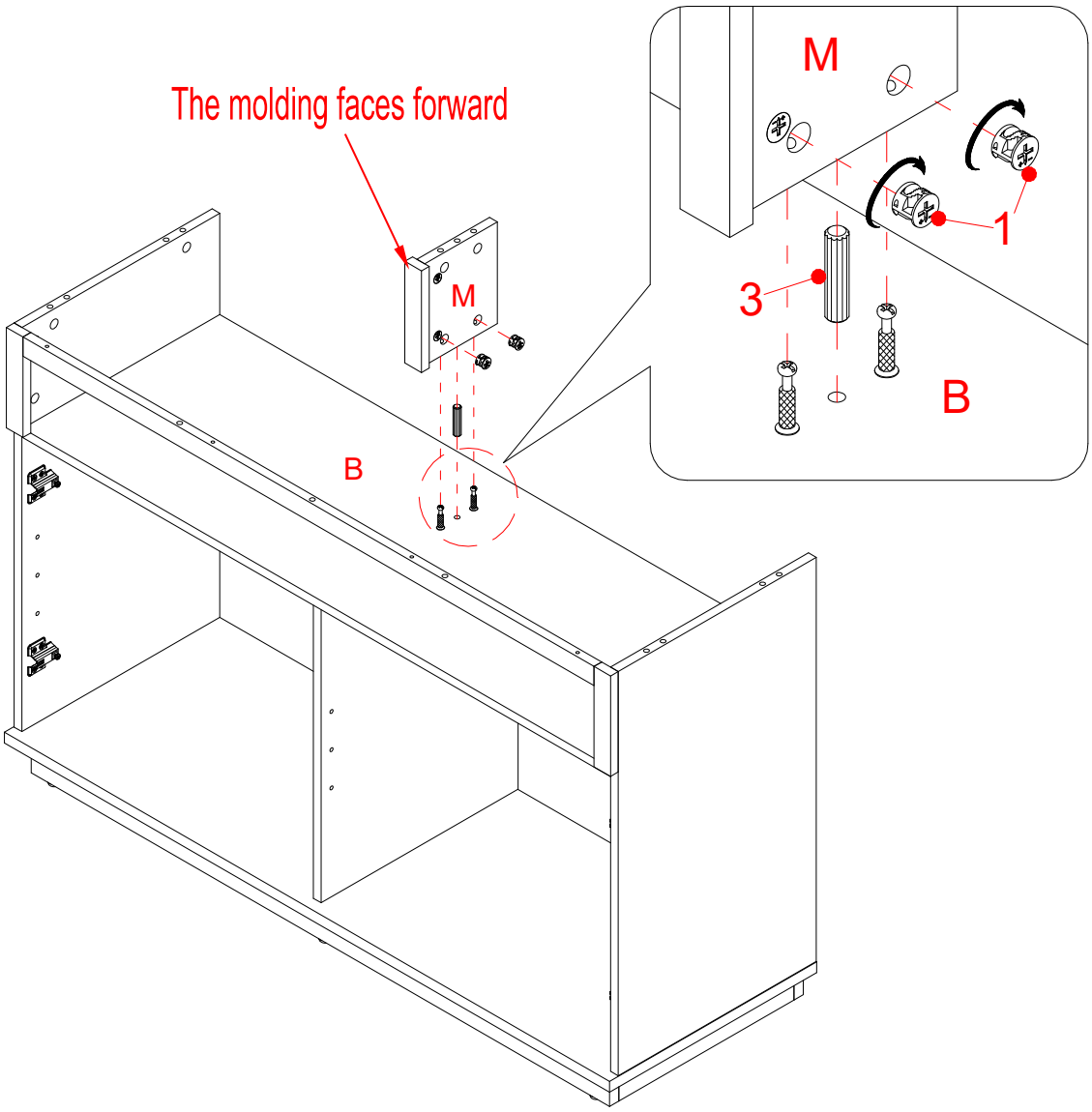

Cam Lock
(2 used in this step)

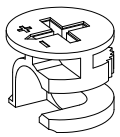

①

M8 x 30 mm Wood Dowel
(1 used in this step)

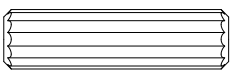

③

19. Glue one Wood Dowel (3) into the bottom inner hole of the Upper Partition Panel (M) and attach it to the Fixed Shelf (B) by engaging two Cam Locks (1).

Assembly Instructions

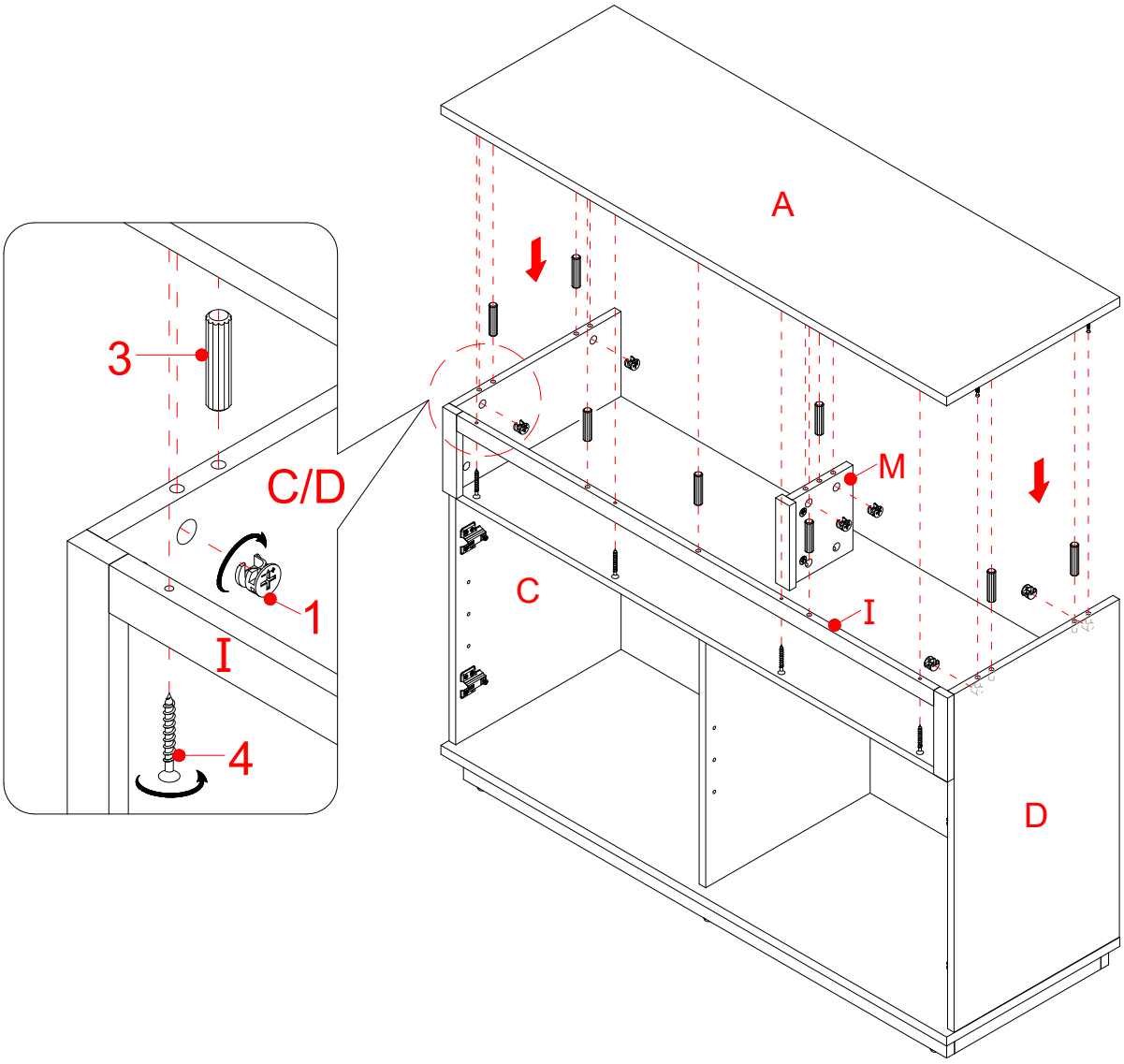

Cam Lock
(6 used in this step)

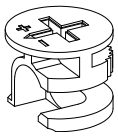

①

M8 x 30 mm Wood Dowel
(8 used in this step)

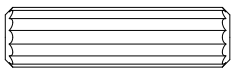

③

M4 x 38 mm Screw
(4 used in this step)

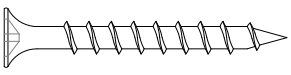

④

20. Glue eight Wood Dowels (3) into the top inner holes of the Side Panels (C and D), Upper Partition Panel (M) and Top Front Stretcher (I).
21. Align and attach the Top Panel (A) to the Side Panels (C and D) and Upper Partition Panel (M) by engaging six Cam Locks (1).
22. Fasten the Top Panel (A) to the Top Front Stretcher (I) with four 38 mm Screws (4).

Assembly Instructions

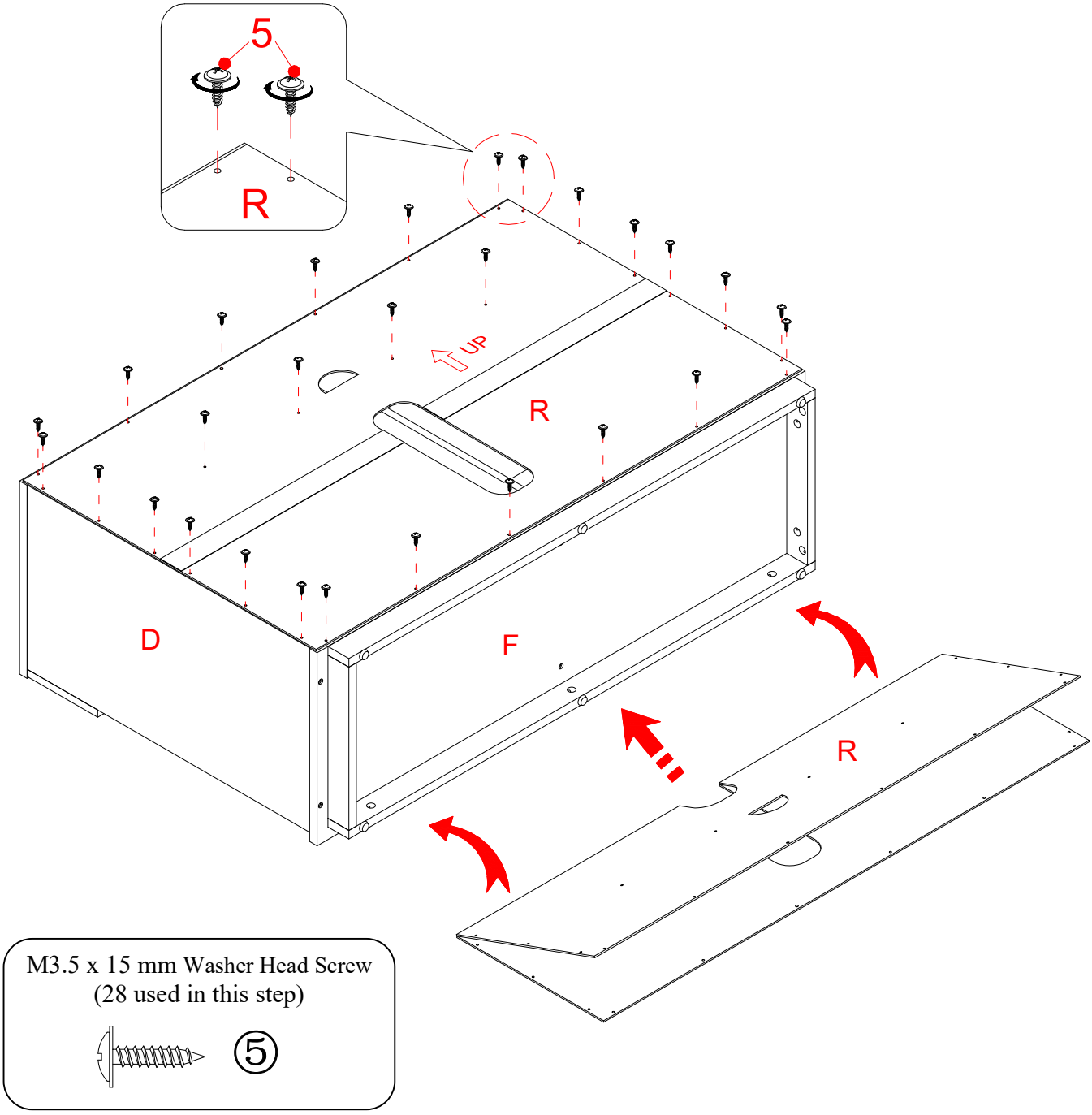

M3.5 x 15 mm Washer Head Screw
(28 used in this step)

23. Now, go back and tighten all Cam Locks and Screws. Make sure that all the parts are tight and there are no gaps between the pieces. This will help keep the unit square.
24. Turn the previous assembly at its front edges.
25. Unfold the Back Panel (R) and lay it to the back edges of the assembled unit. Make sure that the overlaps on the panels are even all the way around. Attach the Back Panel (R) in place with the 15 mm Washer Head Screws (5).

    NOTE: We recommend attaching back panel with the screws at the corners first.

Assembly Instructions

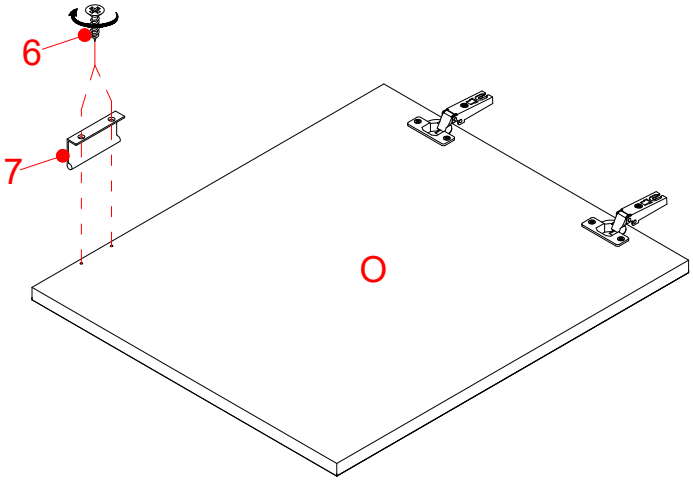

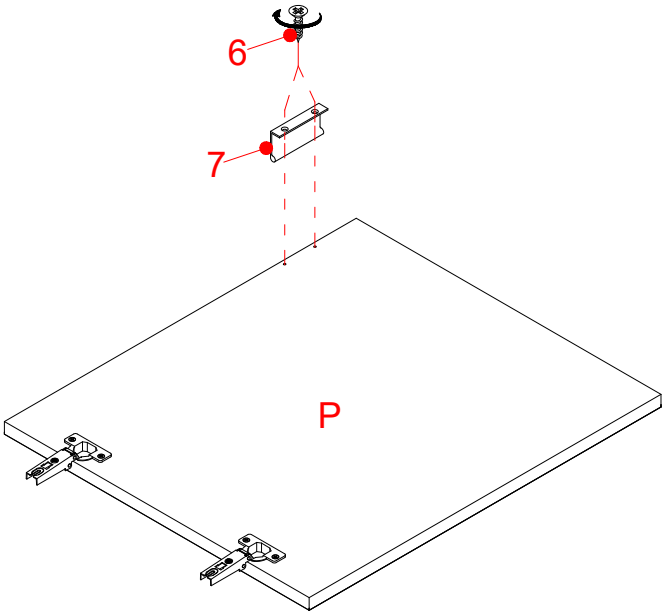

M3.5 x 12 mm Screw
(4 used in this step)

Handle
(2 used in this step)

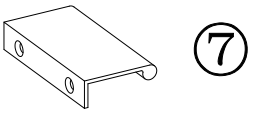

26. Using the pilot holes as a guide, attach one Handle (7) to each Door (O and P) with two 12 mm Screws (6).

Assembly Instructions

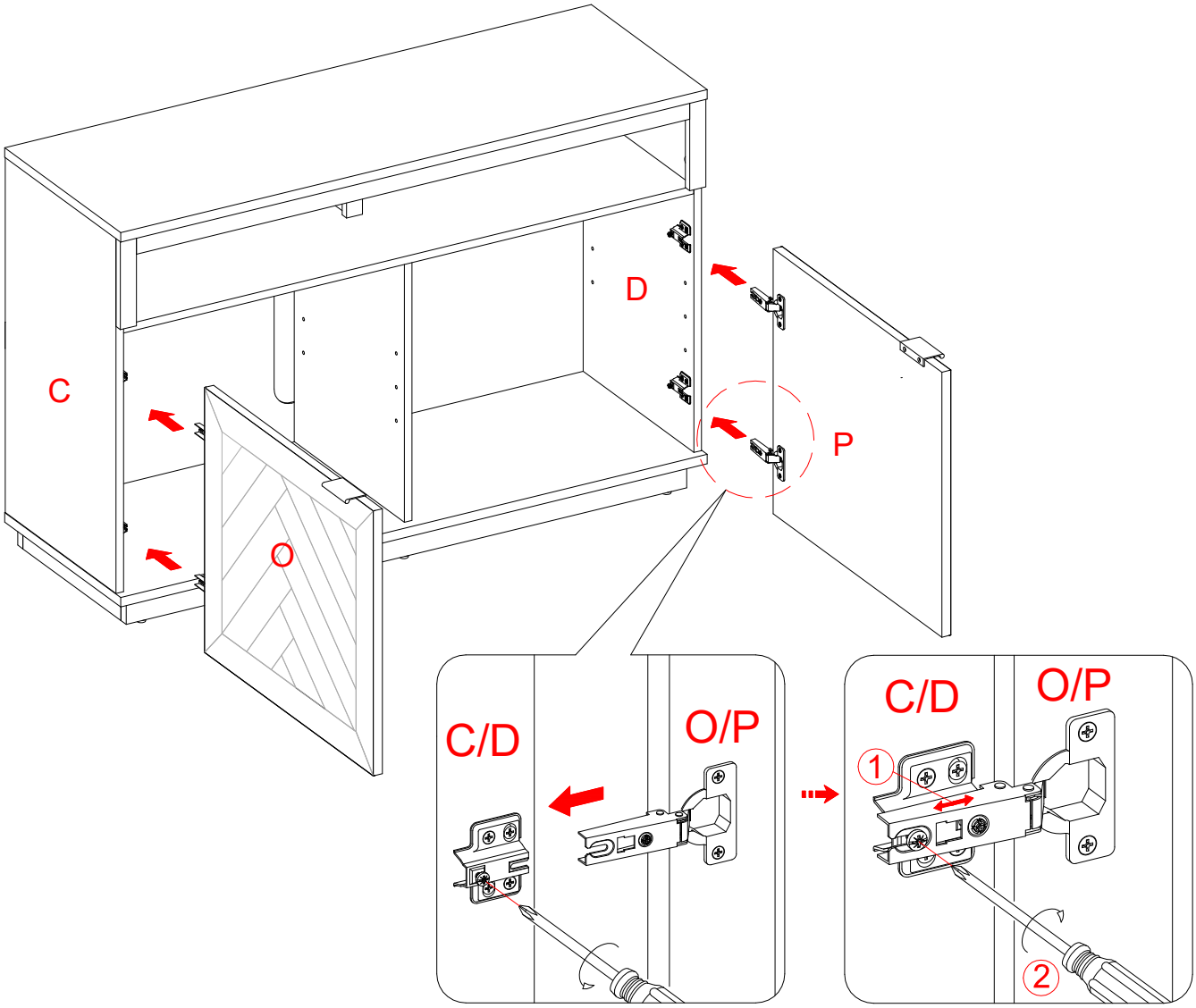

27. Stand the unit upright.
28. Pick up Left Door (O) and attach the extended Hinge Arms to the Hinge Bases installed on the Left Side Panel (C). Loosen the bolt on the back of Hinge Base for an easy fit. Align and insert the “U” slot on Hinge Arm under the bolt head on the back of Hinge Base. Make sure that both door hinges engage and function properly. Tighten the bolt on the Hinge Base to lock the hinges in place.
29. Repeat the same procedure to attach the Right Door (P) to the Right Side Panel (D).
30. Open and close the doors to make sure they are aligned and shut correctly. If necessary, adjust the screws for a good fit. Refer to the hinge sticker on door for adjustment.

Assembly Instructions

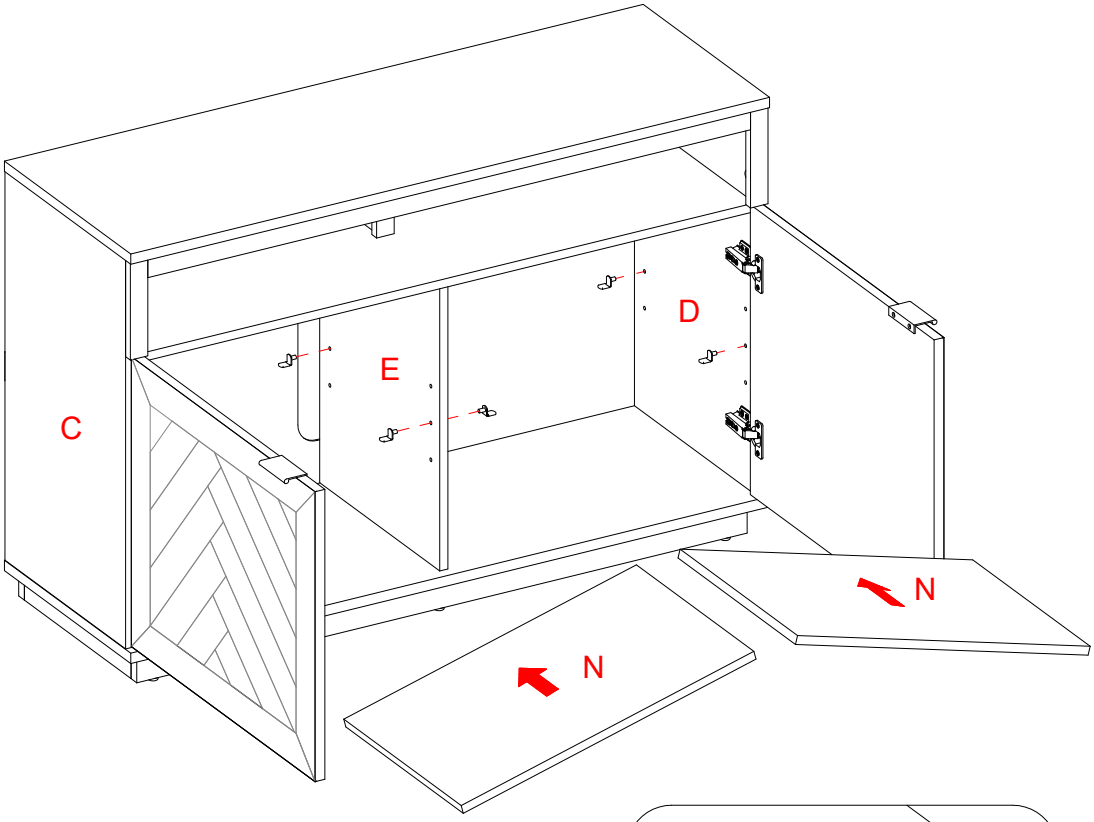

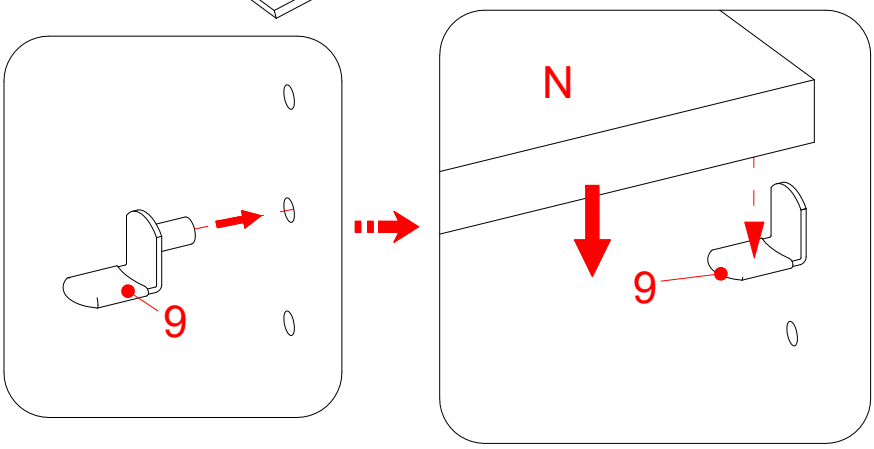

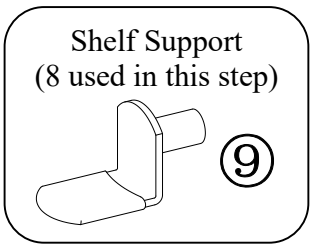

31. With the doors open, insert four Shelf Supports (9) into the holes at your desired height inside each compartment. Make sure you place the 4 Shelf Supports (9) in the same level so that shelf is not tilted.
32. Tilt and rest the Adjustable Shelves (N) onto the Shelf Supports (9).

Assembly Instructions

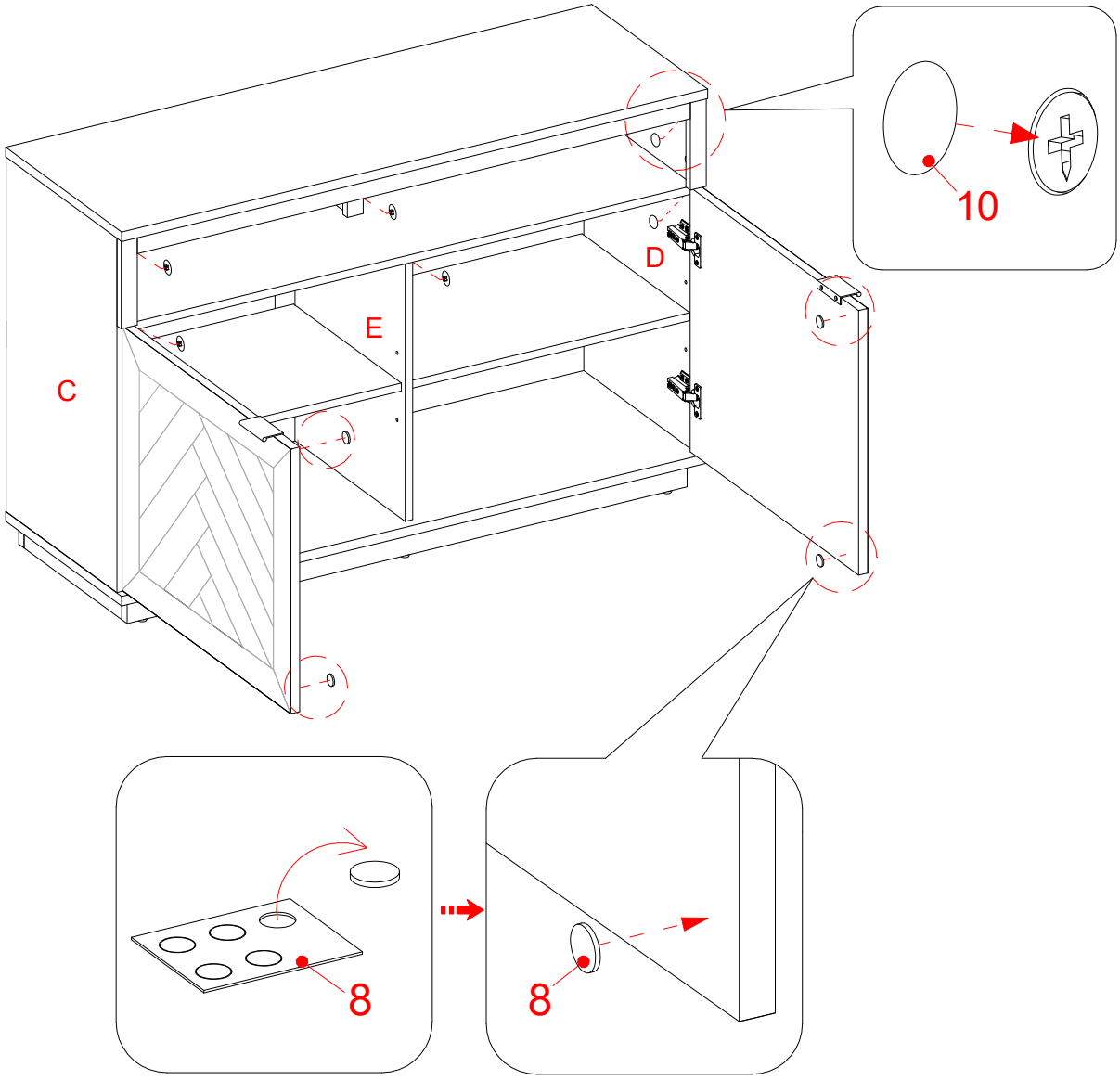

Rubber Bumper (4 used in this step)	Cam Lock Cover (20 used in this step)
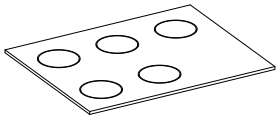 ⑧	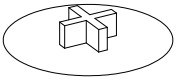 ⑩

33. Peel off the Rubber Bumpers (8) from the bumper cards and stick them at the outer corners of the Doors (O and P) where they meet the Lower Partition Panel (E).
34. Plug the Cam Lock Covers (10) onto the visible Cams Locks to conceal the cams.

Assembly Instructions

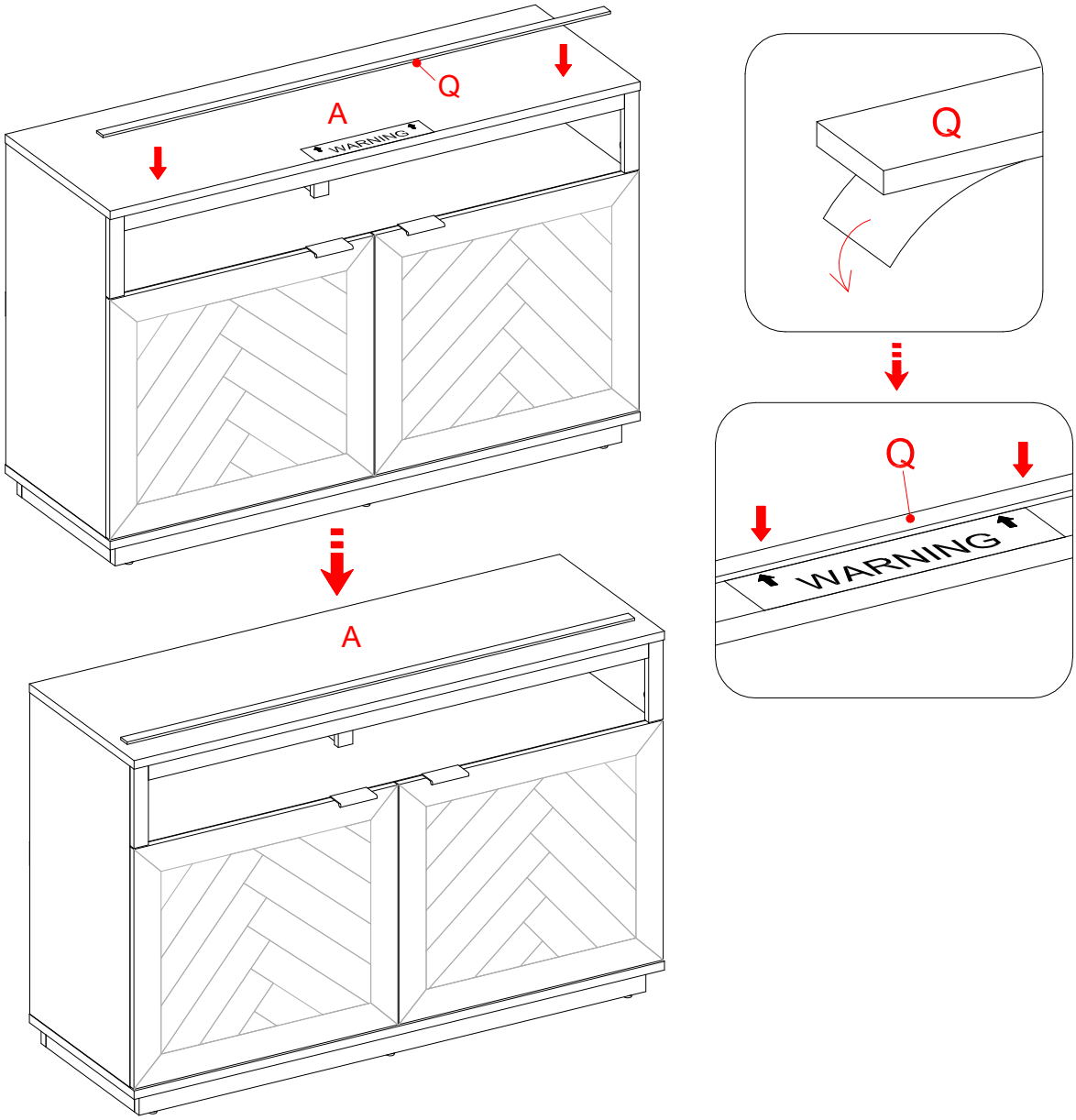

NOTE: To prevent your TV from tipping, you must install the Strip Stopper if you place your flat panel television directly on the console. Otherwise, skip to step 36.

35. Remove the paper backing of Stop Rail (Q), then properly align the Stop Rail with the top edge of the stopper template on Top Panel (A). Press down on the Stop Rail to help adhesion.

36. Carefully remove the Stopper template from Top Panel (A).

Assembly Instructions

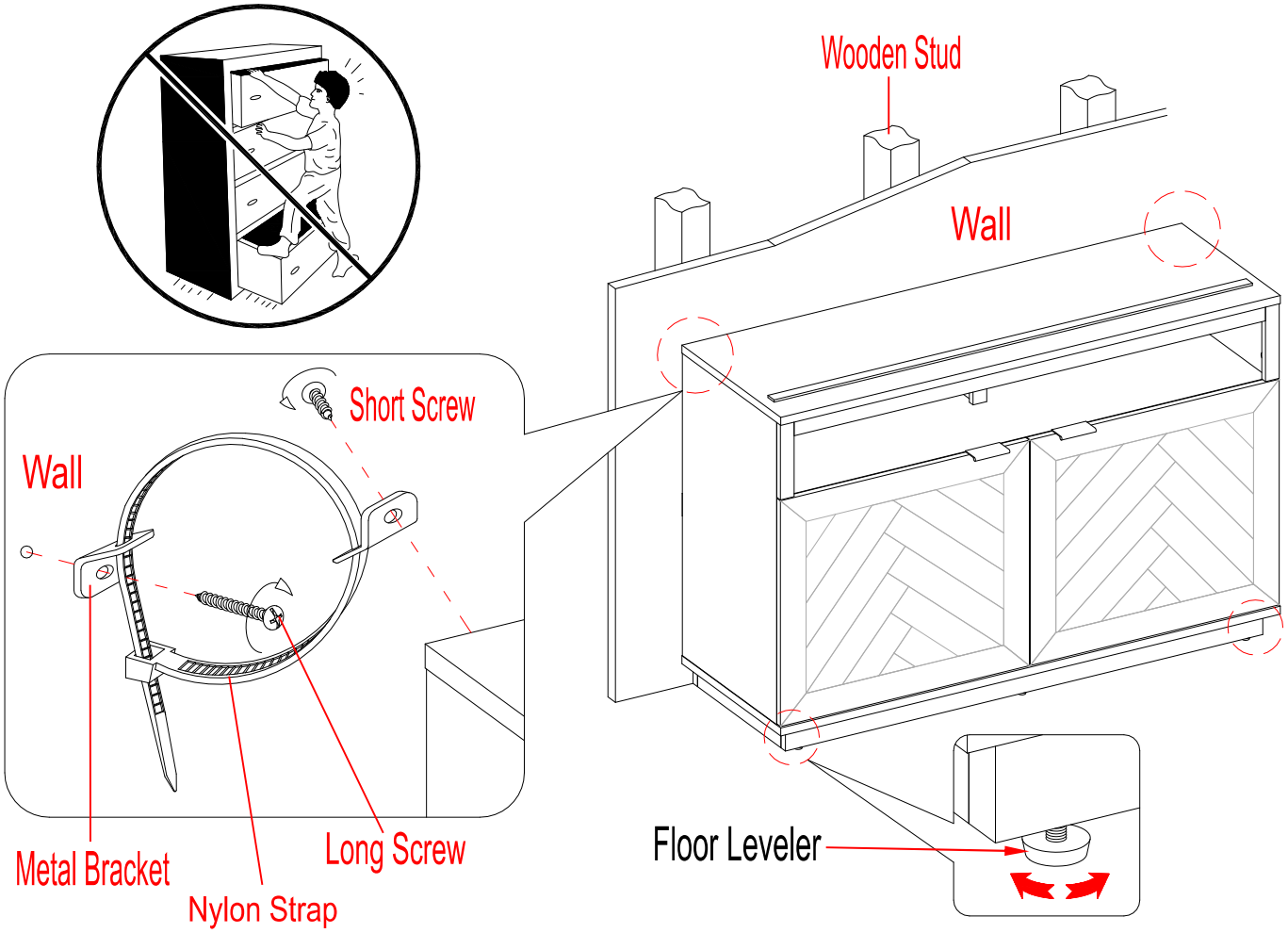

Tools required (not included): Phillips screwdriver, stud finder, measure tape, pencil, power drill and 1/8" drill bit.

37. Ask for assistance to position the assembled unit at the desired location against a wall.
38. In case of uneven floors, the Floor Levelers are provided at the bottom of Base Front Stretcher (J) for the necessary adjustment. To adjust the unit, simply tilt the unit back and then adjust the floor levelers by hand to correct tilting.
39. Now, follow the instructions printed on the plastic bag containing the Tipping Restraint Hardware to attach the tip-over restraints to the unit and the wall.

    NOTE: The tipping restraint hardware included is for wooden stud wall construction. It must be attached to a wall stud. Depending upon your wall construction, different anchor hardware maybe required. Please contact your local hardware store for assistance. Young children can be seriously injured by tipping furniture. You must install the Tipping Restraint Hardware with the unit to prevent the unit from tipping, causing any accidents or damage. The tipping restraints are intended only as a deterrent, they are not a substitute for proper ad ult supervision. The tipping restraints are not earthquake restraints. If you wish to add the extra security of earthquake restraints, they must be purchased and installed separately.
40. The console is now ready for use.

Care and Maintenance

- Use a soft, clean cloth that will not scratch the surface when dusting.
- Use of furniture polish is not necessary. Should you choose to use polish, test first in an inconspicuous area.
- Using solvents of any kind on your furniture may damage your furniture's finish.
- Never use water to clean your furniture as it may cause damage to the finish.
- Always use coasters under beverage glasses and flowerpots.
- Liquid spills should be removed immediately. Using a soft, clean cloth, blot the spill gently. Avoid rubbing.
- Always use protective pads under hot dishes and plates. Heat can cause chemical changes that may create spotting within the furniture finish.
- In the event that your furniture is stained or otherwise damaged during use, we recommend that you call a professional to repair your furniture.
- Check bolts/screws periodically and tighten them if necessary.

Further Advice about Wood Furniture Care

It is best to keep your furniture in a climate-controlled environment. Extreme temperature and humidity changes can cause fading, warping, shrinking and splitting of wood. It is advised to keep furniture away from direct sunlight as sun may damage the finish.

Proper care and cleaning at home will extend the life of your purchase. Following these important and helpful tips will enhance your furniture as it ages.

A touch-up pen has been provided to minimize the small nicks or scratches that may occur during assembly or shipping.

We hope you enjoy your purchase for many years.
Thank you for your purchase!

QUALITY GUARANTEE

We are confident that you will be delighted with your Whalen Furniture purchase.

Should this product be defective in workmanship or materials or fail under normal use, we will repair or replace it for up to one (1) year from date of purchase. Every Whalen Furniture product is designed to meet your highest expectations. We guarantee that you will immediately see the value of our fine furniture.

This warranty gives you specific legal rights and you may also have other rights which vary from State to State.

Customer Service: 866-942-5362

8:30 a.m. - 4:30 p.m., PST, Monday to Friday
www.whalenstyle.com

Better Homes & Gardens®

NÚMERO de LOTE:_____
FECHA de COMPRA:___/__/___

Consola para TV Hendrix

Serie # BH48-084-899-03
BH48-084-899-04
BH48-084-899-05

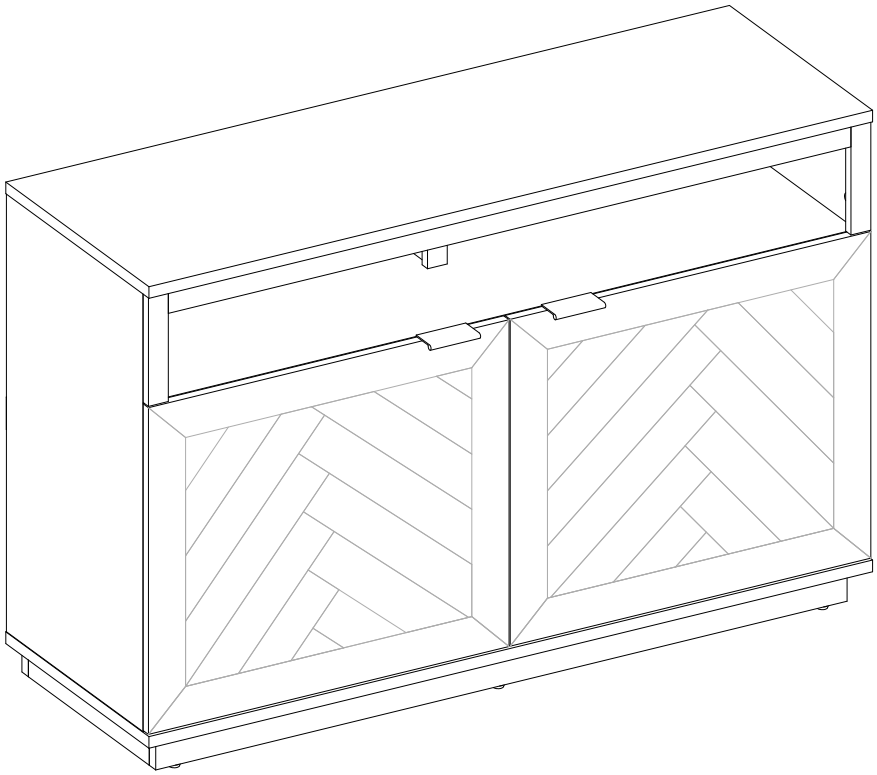

ENSAMBLE REQUERIDO POR ADULTO

Si tienen alguna pregunta acerca del ensamble o si alguna parte está faltante, no retorne esté producto a la tienda donde lo compró. Por favor llame a nuestro departamento de ayuda al cliente teniendo su instructivo y lista de partes para proveer el modelo, nombre de parte o el número de fábrica:

866-942-5362

Hora Estándar del Pacífico: 8:30 a.m. - 4:30 p.m., de Lunes a Viernes
O visite nuestra página de Internet 24 horas al dia, 7 días a la semana para asistencia
www.whalenstyle.com
O mande un correo electrónico a **parts@whalenfurniture.com**

ESTE INSTRUCTIVO CONTIENE INFORMACION **IMPORTANTE** DE SEGURIDAD.
POR FAVOR LEA Y MANTENGA PARA USO FUTURO.

Fecha 2018-11-30 Rev. 0001-A

MÁXIMO PESO RECOMENDADO

FABRICANTE: Whalen Furniture Manufacturing
CATALOGO: Consola para TV Hendrix
MODELO #: BH48-084-899-03 / BH48-084-899-04 / BH48-084-899-05
HECHO EN MALASIA

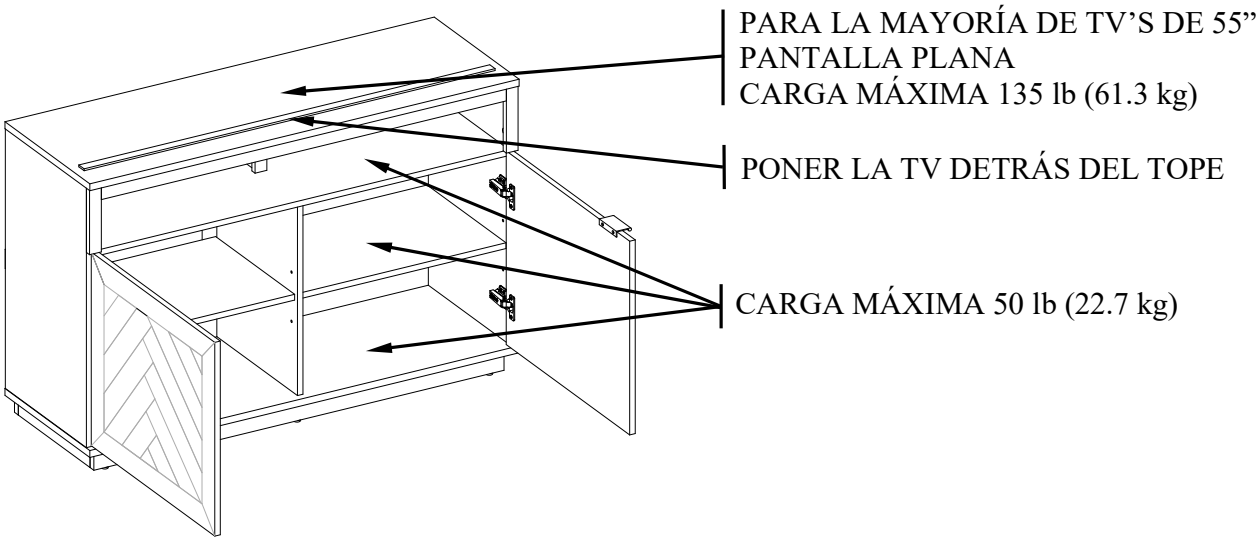

⚠ ADVERTENCIA ESTA UNIDAD NO DEBE UTILIZARSE CON TELEVISIONES CRT O DE TUBO. UTILIZARSE ÚNICAMENTE CON TELEVISIONES DE PANTALLA PLANA Y EQUIPO DE AUDIO/VIDEO QUE TENGA LA MEDIDA/PESO RECOMENDADO. NUNCA UTILIZAR CON TELEVISIONES MÁS GRANDES/PESADAS DE LAS RECOMENDADAS. PARA EVITAR INESTABILIDAD COLÓQUELA EN EL CENTRO DE LA UNIDAD; LA BASE DE LA TELEVISIÓN DEBE DE REPOSAR SOBRE LA SUPERFICIE DE SOPORTE DE LA UNIDAD SIN REBASAR LAS ORILLAS. LAS TELEVISIONES DE PANTALLA PLANA COLOCADAS INAPROPIADAMENTE, O LAS TELEVISIONES DE PANTALLA PLANA INCLUYENDO EQUIPO QUE SOBREPASA LAS MEDIDAS Y PESOS RECOMENDADOS PUEDEN CAERSE Y/O ROMPER LA UNIDAD, CAUSANDO POSIBLES DAÑOS O LESIONES.

Como ajustar las bisagras Europeas ajustables en las puertas

El envio puede causar que las puertas se desalineen. Si encuentra que las puertas necesitan una ajustada, gire el tornillo apropiado, como esta ilustrado.

1. PARA AJUSTAR LA PUERTA HACIA ADELANTE O HACIA ATRAS.

2. PARA AJUSTAR LA PUERTA HACIA LA DERECHA O HACIA LA IZQUIERDA.

3. PARA AJUSTAR LA PUERTA HACIA ARRIBA O HACIA ABAJO.

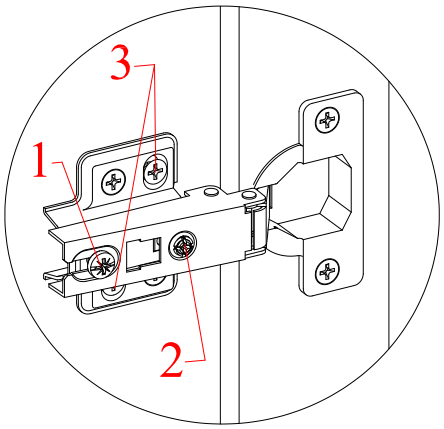

IMPORTANTE

Antes de comenzar: Abra, identifique y cuente todas las partes antes del ensamble. Coloque las piezas sobre una superficie plana y no abrasiva. Tendrá que las partes identificadas en la página 4 y 5 de este manual de instrucciones.

NOTA: ES MUY IMPORTANTE PARA EL USO DE GOMA CON LOS PERNSO DE MADERA. EL. EXCESO DE PEGAMENTO SE PUEDE LIMPIAR CON UN PAÑO HÚMEDO.

Inserte el perno por lo menos a la mitad del camino golpeando ligeramente con un mazo de goma, SI ES NECESARIO.

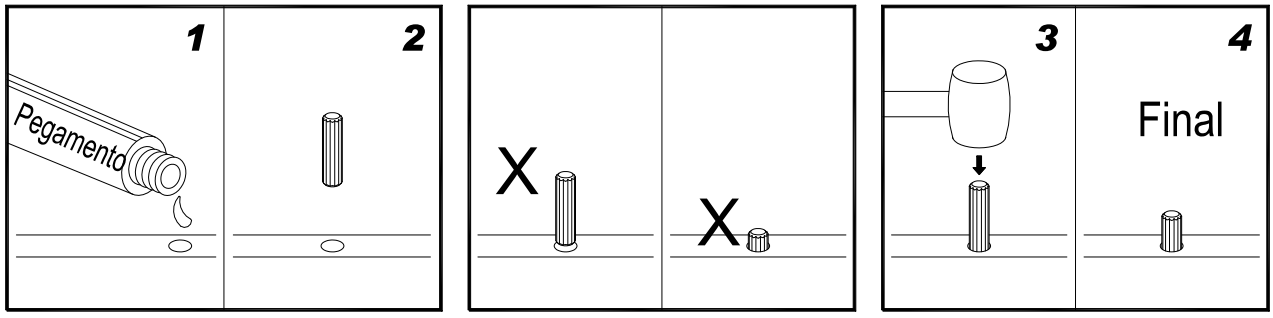

SISTEMA DE OPERACIÓN DE TUERCA DE FIJACIÓN

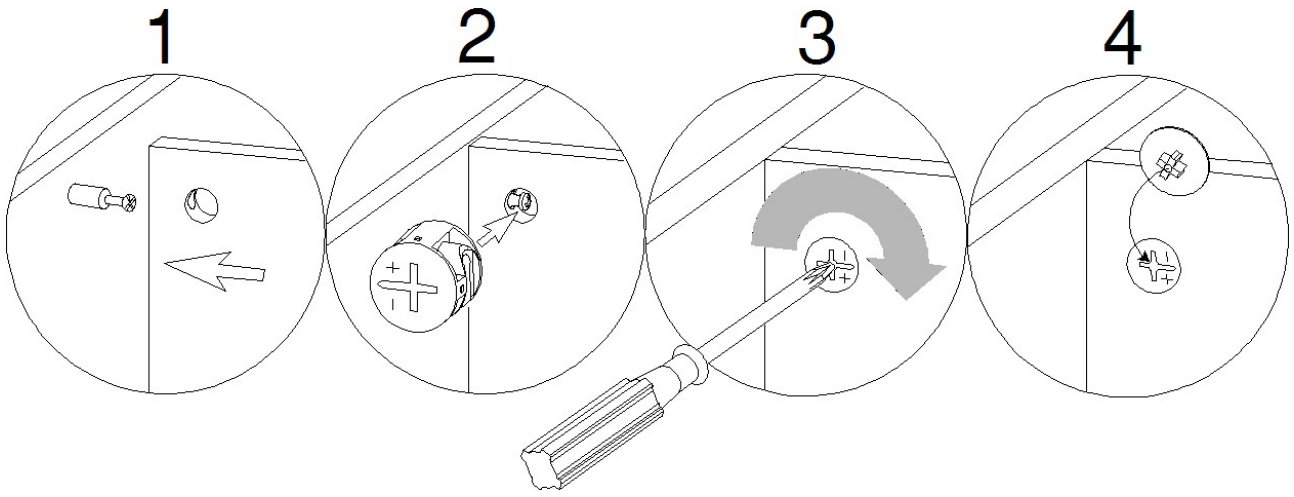

CÓMO FUNCIONA LA INSTALACIÓN DE MONTAJE (KD)

1. Fijar los tornillos de fijación en los orificios pequeños. Conectar ambos paneles, cerciorandose que los tornillos de fijación entren bien y que estos queden en los orificios al final del panel con tuercas de fijación.
2. Inserte las tuercas de fijación en los orificios grandes del panel. Hacer que la flecha en la tuerca este apuntando hacia la entrada del tornillo de fijación.
3. Una vez que el tornillo este conectado dentro, tome un destornillador de cruz y apriete la tuerca en dirección de las manecillas del reloj.
4. Coloque la tapa de la tuerca de fijación sobre la misma en la ranura de cruz, ver detalle.

Está listo para el ensamble KD de esta unidad.

Lista de partes y material de ferretería

Por favor lea completamente las instrucciones y verifique que estén todas las partes y ferretería antes de iniciar el ensamblado.

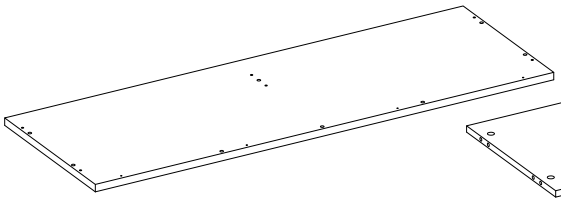

A- Panel superior (Cant. 1)

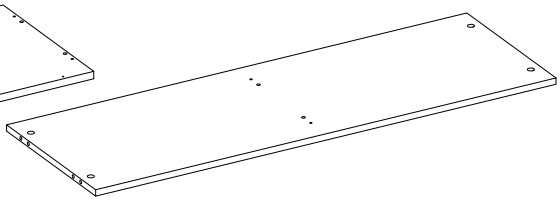

B- Repisa fija (Cant. 1)

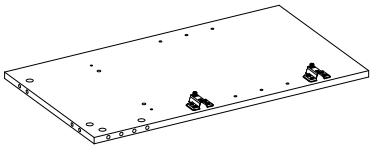

C- Panel izquierdo (Cant. 1)

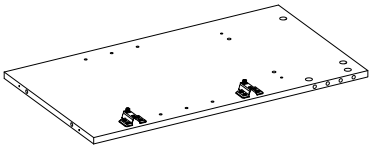

D- Panel derecho (Cant. 1)

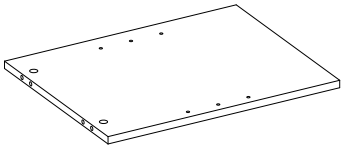

E- Panel divisor inferior (Cant. 1)

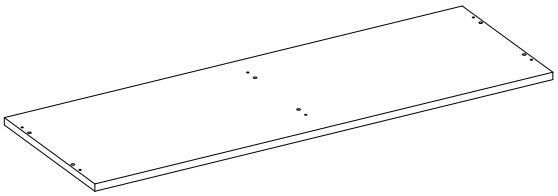

F- Panel inferior (Cant. 1)

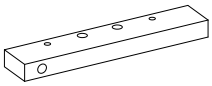

G- Moldura izquierda (Cant. 1)

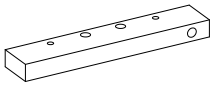

H- Moldura derecha (Cant. 1)

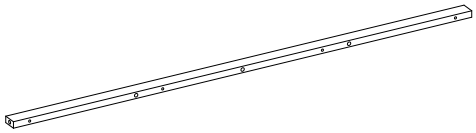

I- Soporte superior frontal (Cant. 1)

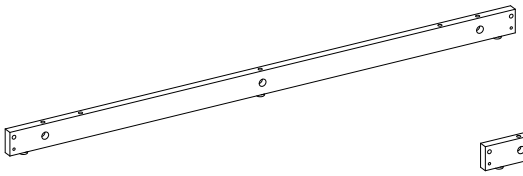

J- Soporte de base frontal (Cant. 1)

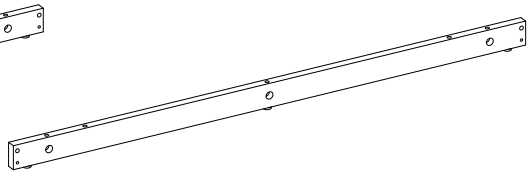

K- Soporte de base posterior (Cant. 1)

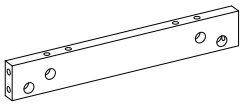

L- Soporte de base lateral (Cant. 2)

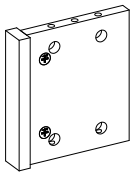

M- Panel divisor superior (Cant. 1)

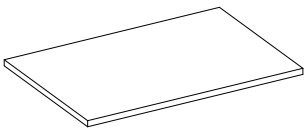

N- Repisa ajustable (Cant. 2)

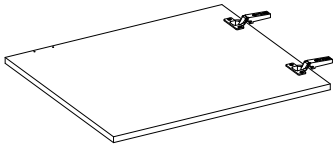

O- Puerta izquierda (Cant. 1)

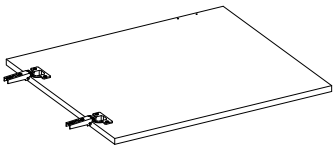

P- Puerta derecha (Cant. 1)

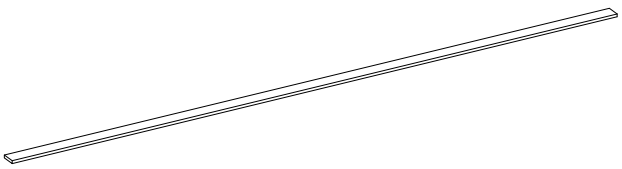

Q- Riel tope (Cant. 1)

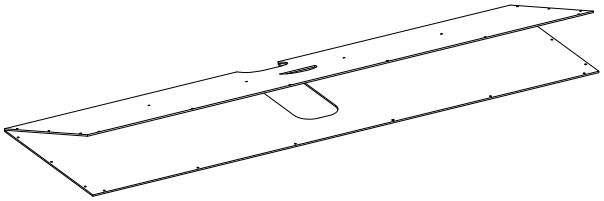

R- Panel posterior (Cant. 1)

Lista de partes y material de ferretería

Por favor lea completamente las instrucciones y verifique que estén todas las partes y ferretería antes de iniciar el ensamblado.

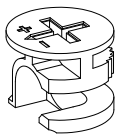

(1) Tuerca de fijación
(Cant. 32+1 extra)

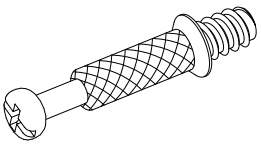

(2) Perno de fijación
(Cant. 32+1 extra)

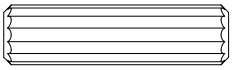

(3) Clavija de madera de M8 x 30 mm
(Cant. 39+2 extra)

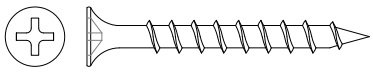

(4) Perno de M4 x 38 mm
(Cant. 10+1 extra)

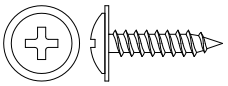

(5) Perno de M3.5 x 15 mm
(Cant. 28+1 extra)

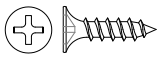

(6) Perno de M3.5 x 12 mm
(Cant. 4+1 extra)

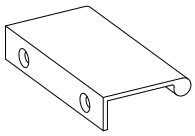

(7) Manija
(Cant. 2)

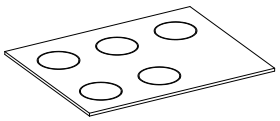

(8) Tope de goma
(Cant. 4+1 extra)

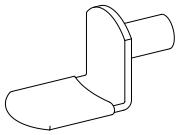

(9) Soporte de repisa
(Cant. 8+1 extra)

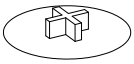

(10) Tapa de la tuerca de fijación
(Cant. 20+1)

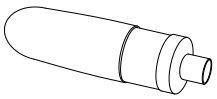

Pegamento
(Cant. 2)

Plumón de retoque
(Cant. 1)

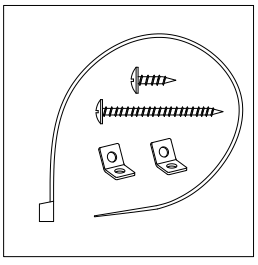

Juego de restricción de movimiento (Cant. 2)
(Incluido en bolsa de plástico)

Herramientas requeridas: Desarmador estrella y mazo (no provisto).

Instructivo de ensamble

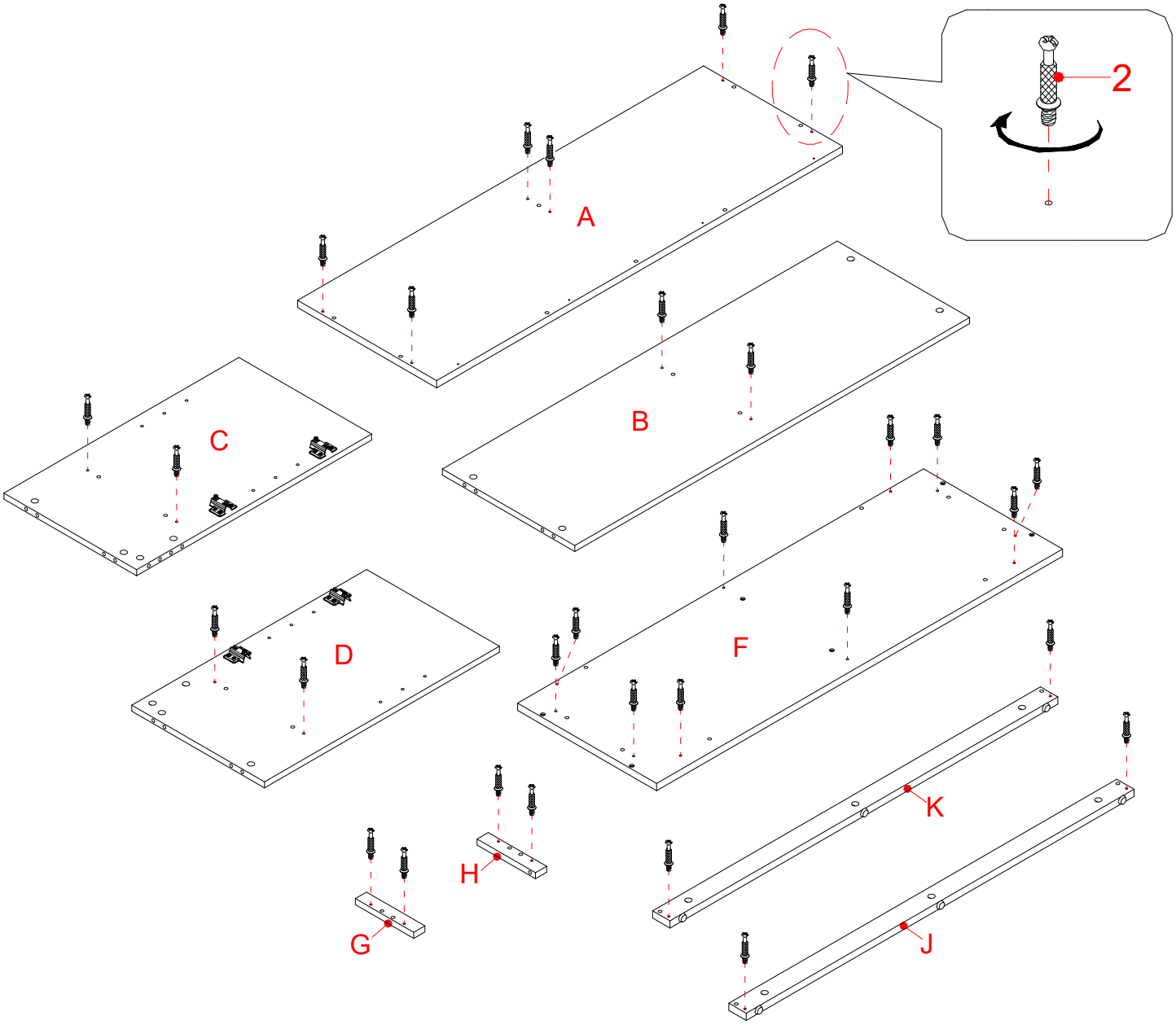

Perno de fijación
(30 usados en este paso)

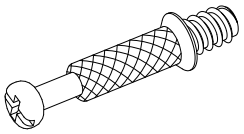

1. Desempacar la unidad y confirmar que se tiene todo el material de ferretería y partes requeridas. Ensamblar la unidad en un piso alfombrado o en el cartón vacío para evitar rasguños.
2. Atornillar los pernos de fijación (2) en los agujeros chicos designados en el panel superior (A), en la repisa fija (B), en los paneles laterales (C y D), en el panel inferior (F), en las molduras (G y H) y en los soportes de base frontal y posterior (J y K) usando el desarmador estrella.

Instructivo de ensamble

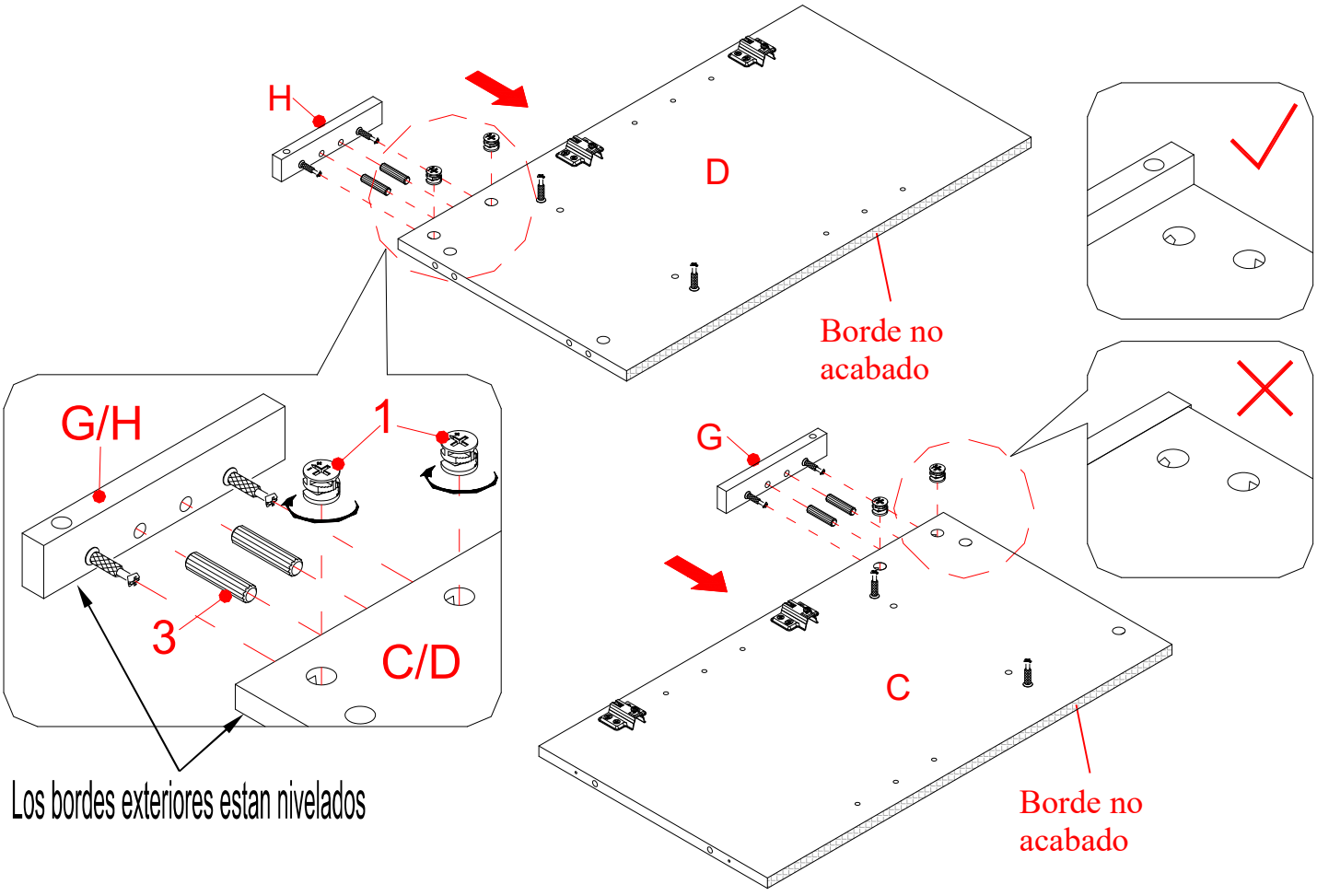

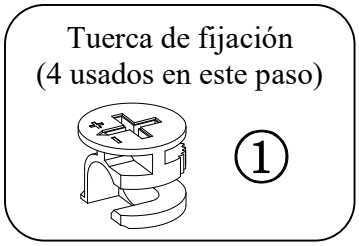

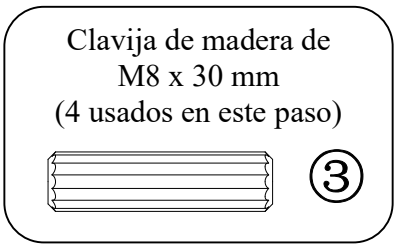

3. Insertar 2 clavijas de madera de 30 mm (3) en los agujeros interiores del panel izquierdo (C). Golpear ligeramente con el mazo de goma, si es necesario. Asegurar de usar una cantidad pequeña de pegamento en ambos extremos de las clavijas.

   NOTA: Es bien importante usar una pequeña cantidad de pegamento en ambos lados de las clavijas.

4. Alinear los agujeros perforados en la moldura izquierda (G) con las clavijas de madera insertadas (3) en el panel izquierdo (C), y luego presionar para juntarlos. Adjuntar la moldura izquierda (G) en su lugar empleando 3 tuercas de fijación (1) (Consulte la página 3 del sistema de tuerca de fijación.

5. Repetir el mismo procedimiento para combinar la moldura derecha (H) con el panel derecho (D).

Instructivo de ensamble

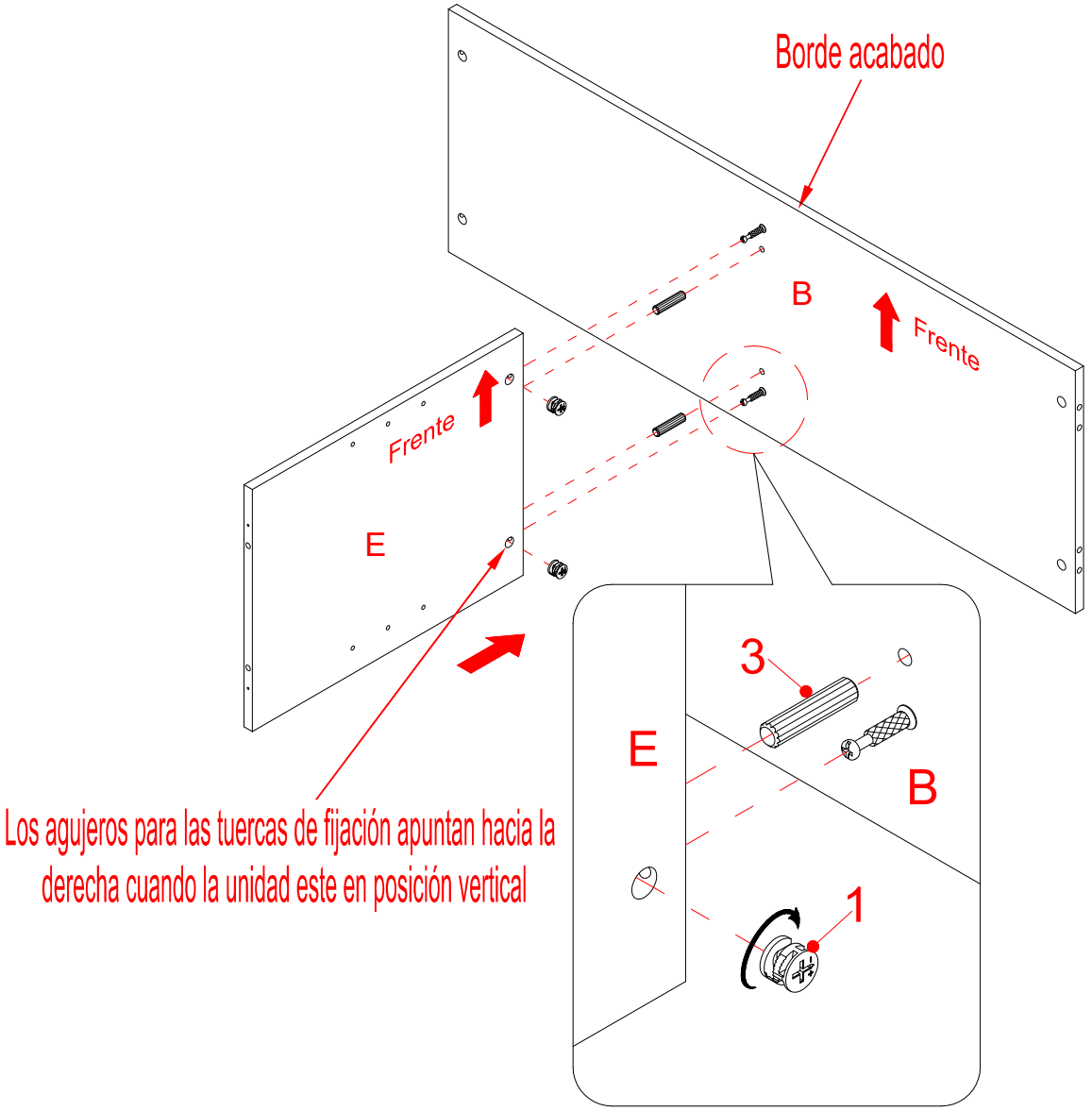

Tuerca de fijación
(2 usados en este paso)

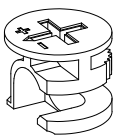

①

Clavija de madera de
M8 x 30 mm
(2 usados en este paso)

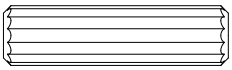

③

6. Pegar 2 clavijas de madera (3) en los agujeros superior internos del panel divisor inferior (E) y adjuntar a la repisa fija (B) empleando 2 tuercas de fijación (1).

Instructivo de ensamble

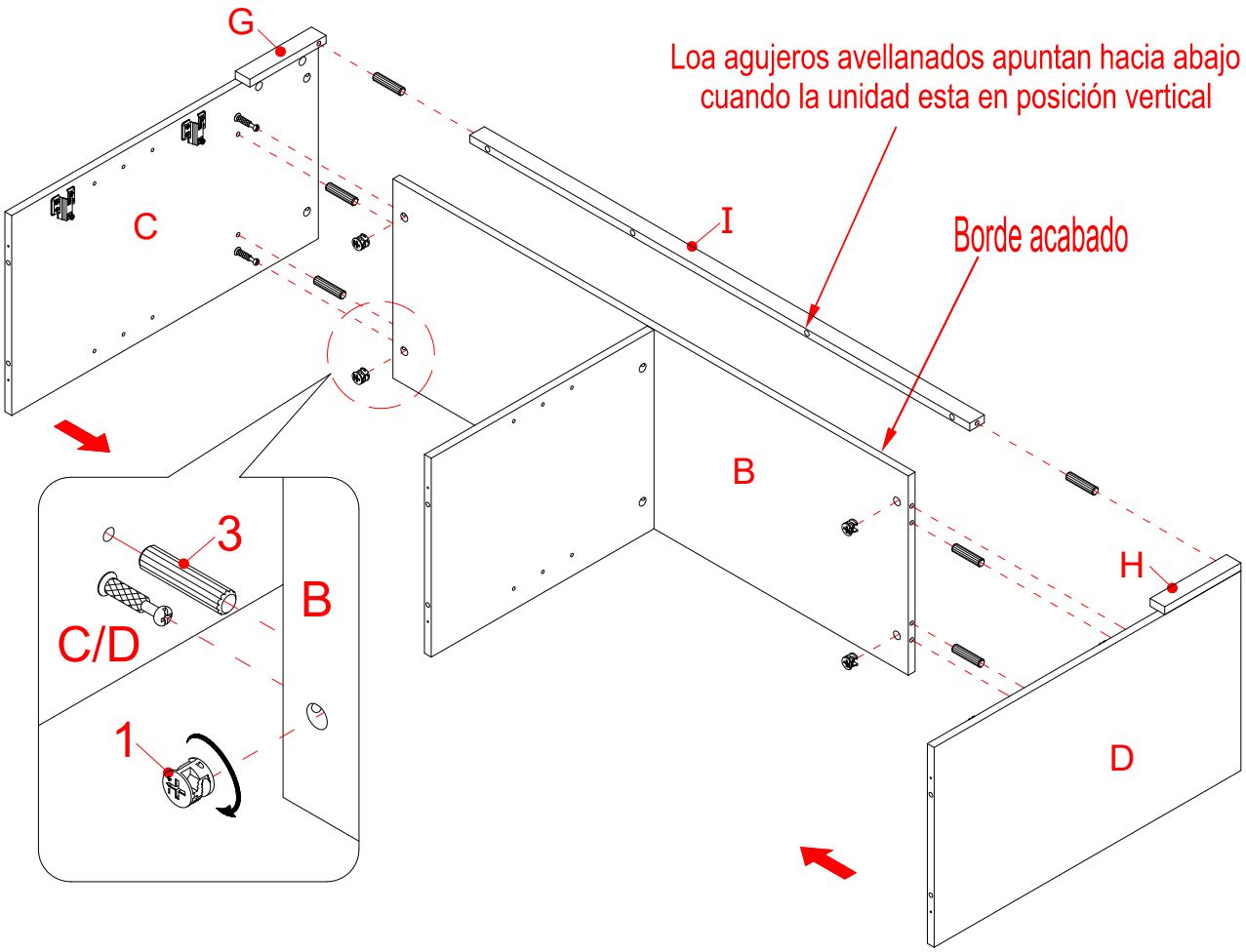

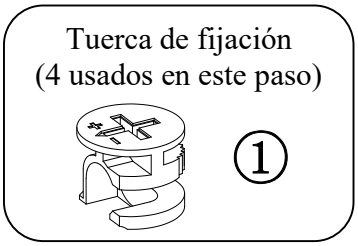

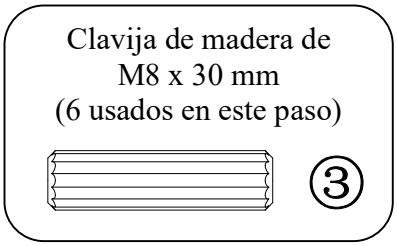

7. Pegar 6 clavijas de madera (3) en los agujeros internos en ambos lados de la repisa fija (B) y del soporte superior frontal (I). NO insertar las clavijas de madera en los agujeros de los pernos de fijación.
8. Adjuntar la repisa fija (B) al panel izquierdo (C) empleando 2 tuercas de fijación (1).
9. Adjuntar el soporte superior frontal (I) a la moldura izquierda (G) tal como se muestra.
10. Repetir el mismo proceso para adjuntar el panel derecho (D) al lado opuesto.

Instructivo de ensamble

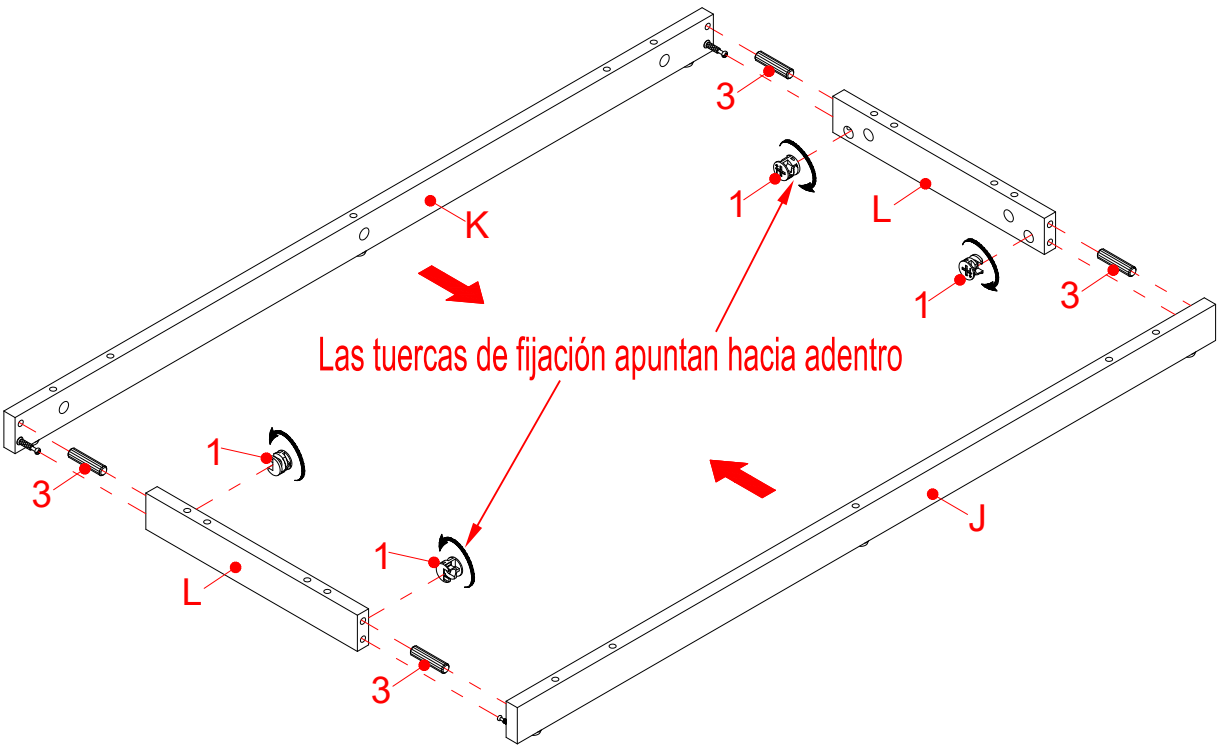

Tuerca de fijación
(4 usados en este paso)

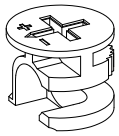

①

Clavija de madera de
M8 x 30 mm
(4 usados en este paso)

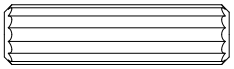

③

11. Pegar 4 clavijas de madera (3) en los agujeros perforados en ambos lados de los soportes de base laterales (L).

12. Alinear y adjuntar los soportes de base (L) entre el soporte de base frontal (J) y el soporte de base posterior (K) en su lugar empleando 4 tuercas de fijación (1).

Instructivo de ensamble

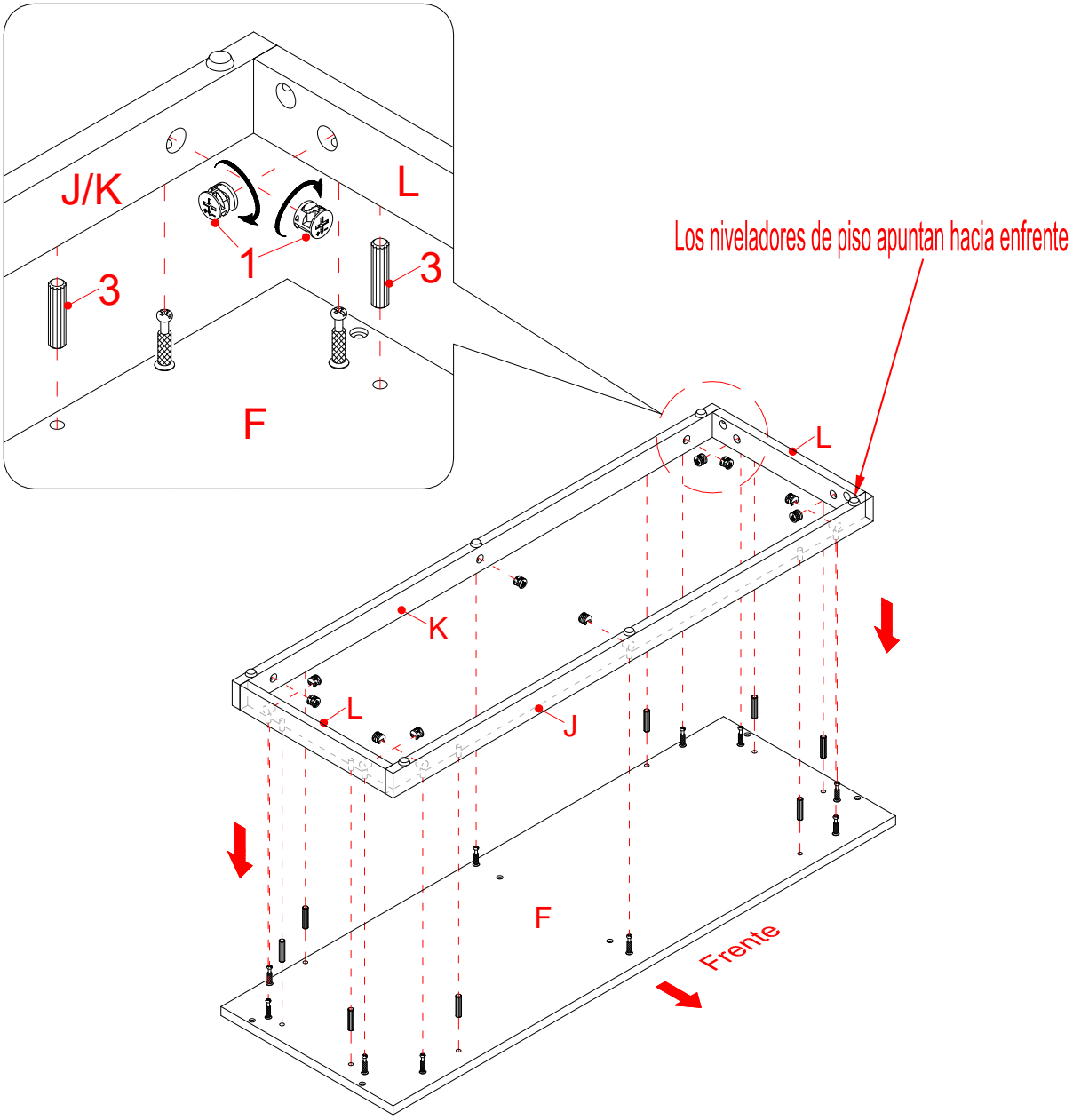

Tuerca de fijación
(10 usados en este paso)

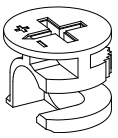

①

Clavija de madera de
M8 x 30 mm
(8 usados en este paso)

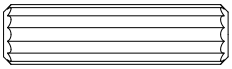

③

13. Pegar 8 clavijas de madera (3) en los agujeros internos de el panel inferior (F).
14. Alinear y adjuntar los soportes de base (J, K y L) al panel inferior (F) en su lugar empleando 10 tuercas de fijación (1).

Instructivo de ensamble

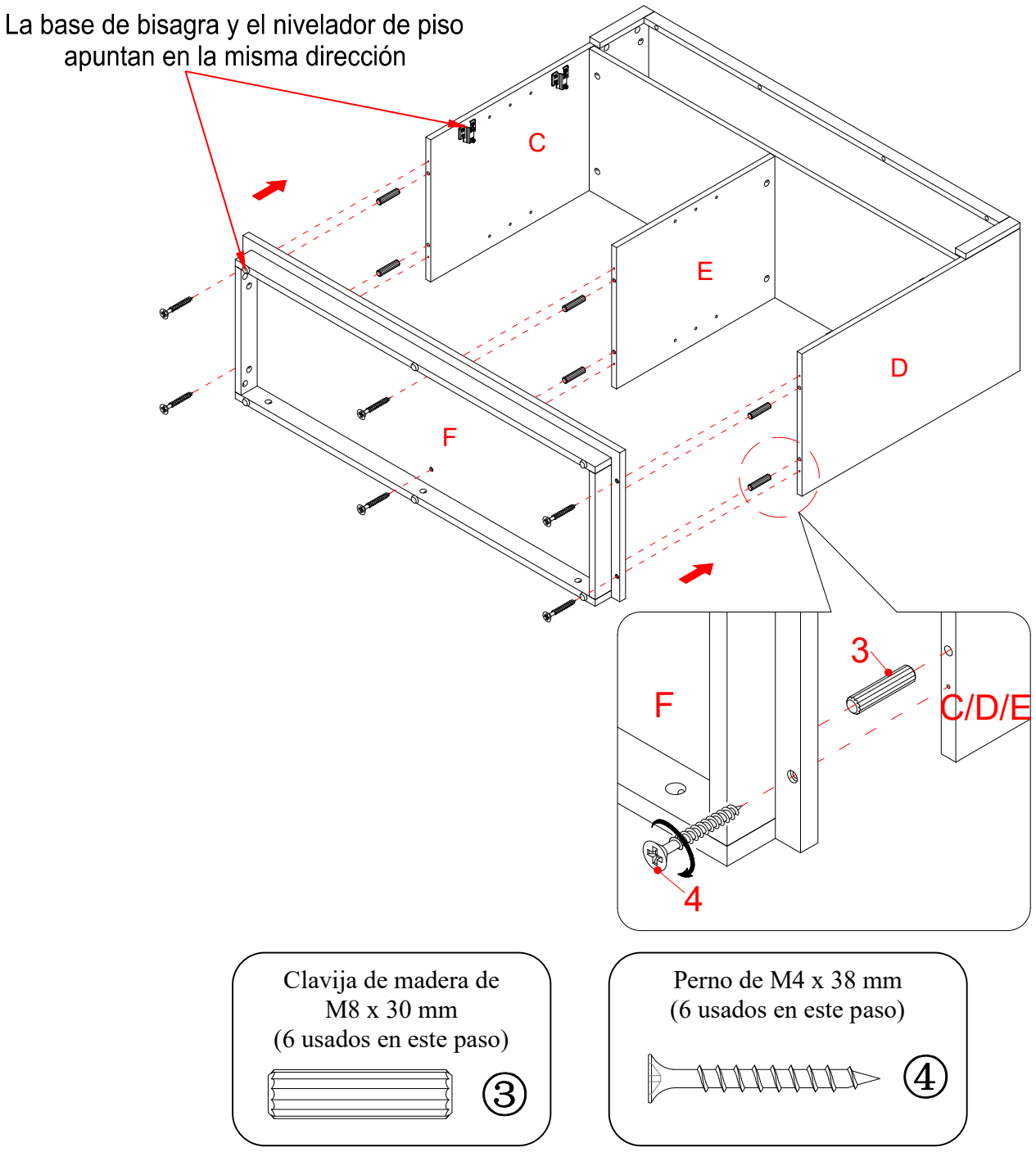

Clavija de madera de
M8 x 30 mm
(6 usados en este paso)

Perno de M4 x 38 mm
(6 usados en este paso)

15. Pegar 6 clavijas de madera (3) en los agujeros internos inferiores de los paneles laterales (C y D) y el panel divisor inferior (E).

16. Posicionar el panel inferior (F) en las clavijas de madera insertadas (3) y sujetar en su lugar con 6 pernos de 38 mm (4).

Instructivo de ensamble

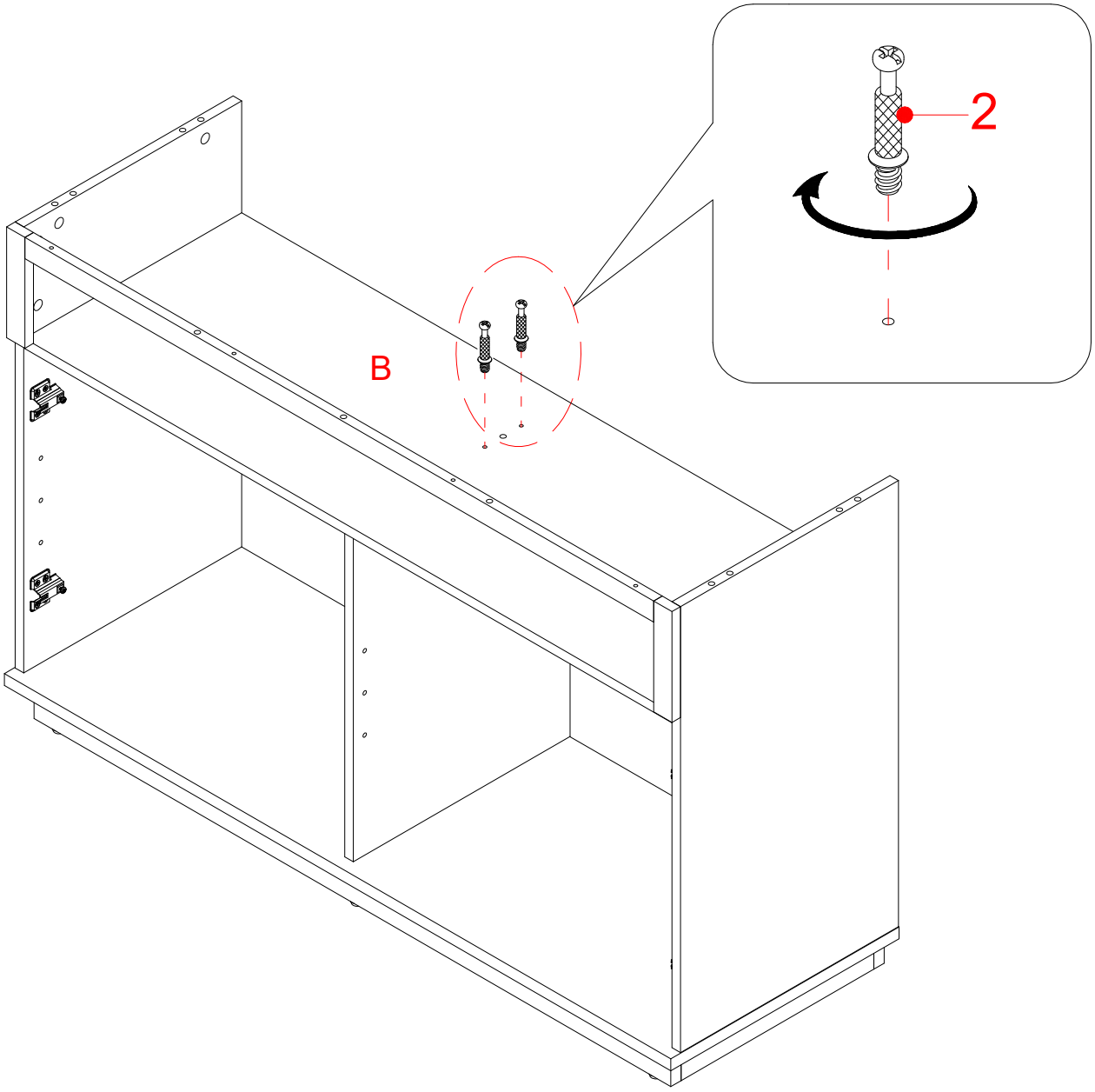

Perno de fijación
(2 usados en este paso)

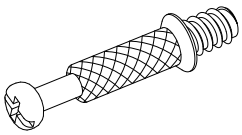

17. Poner el ensamble previo en posición vertical.
18. Atornillar firmemente 2 pernos de fijación (2) en la repisa fija (B).

Instructivo de ensamble

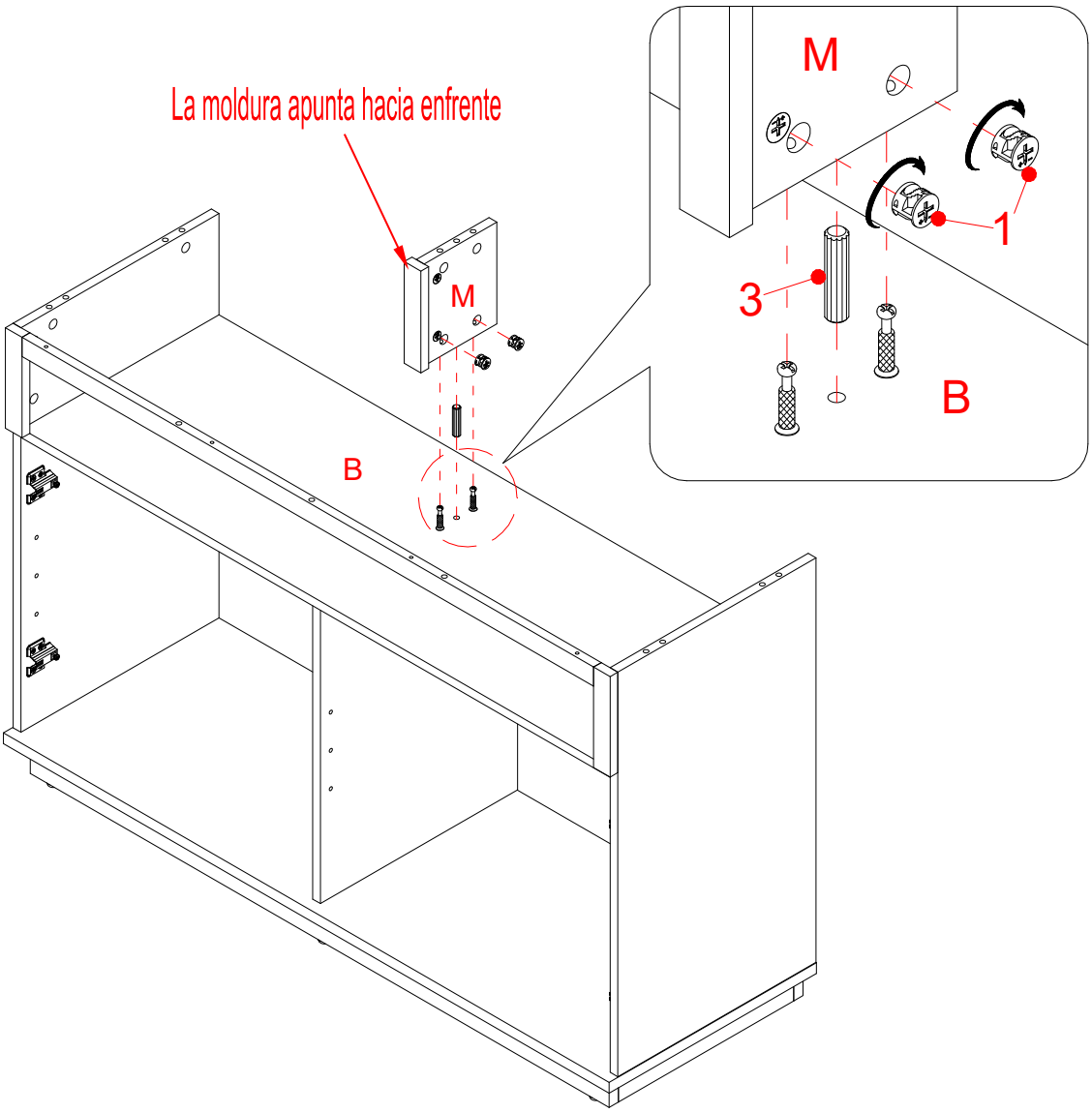

Tuerca de fijación
(2 usados en este paso)

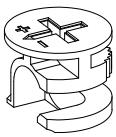

①

Clavija de madera de
M8 x 30 mm
(1 usado en este paso)

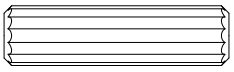

③

19. Pegar una clavija de madera (3) en los agujeros inferiores internos del panel divisor superior (M) y adjuntar a la repisa fija (B) empleando 2 tuercas de fijación (1).

Instructivo de ensamble

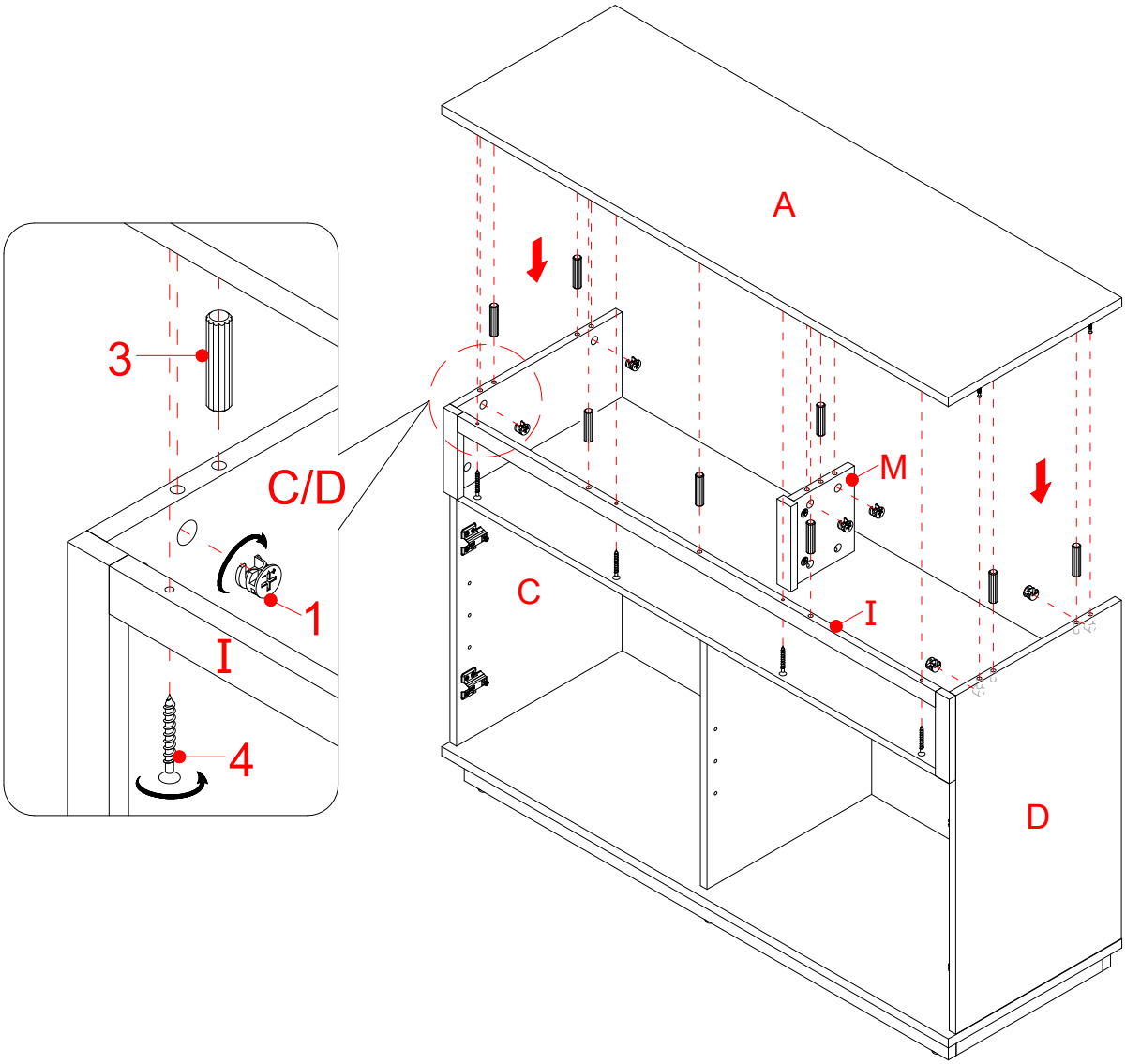

Tuerca de fijación (6 usados en este paso)	Clavija de madera de M8 x 30 mm (8 usados en este paso)	Perno de M4 x 38 mm (4 usados en este paso)
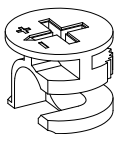 ①	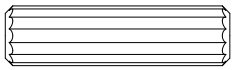 ③	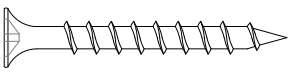 ④

20. Pegar 8 clavijas de madera (3) en los agujeros superiores internos de los paneles laterales (C y D), el panel divisor superior (M) y el soporte superior frontal (I).
21. Alinear y adjuntar el panel superior (A) a los paneles laterales (C y D) y al panel divisor superior (M) empleando 6 tuercas de fijación (1).
22. Sujetar el panel superior (A) al soporte superior frontal (I) con 4 pernos de 38 mm (4).

Instructivo de ensamble

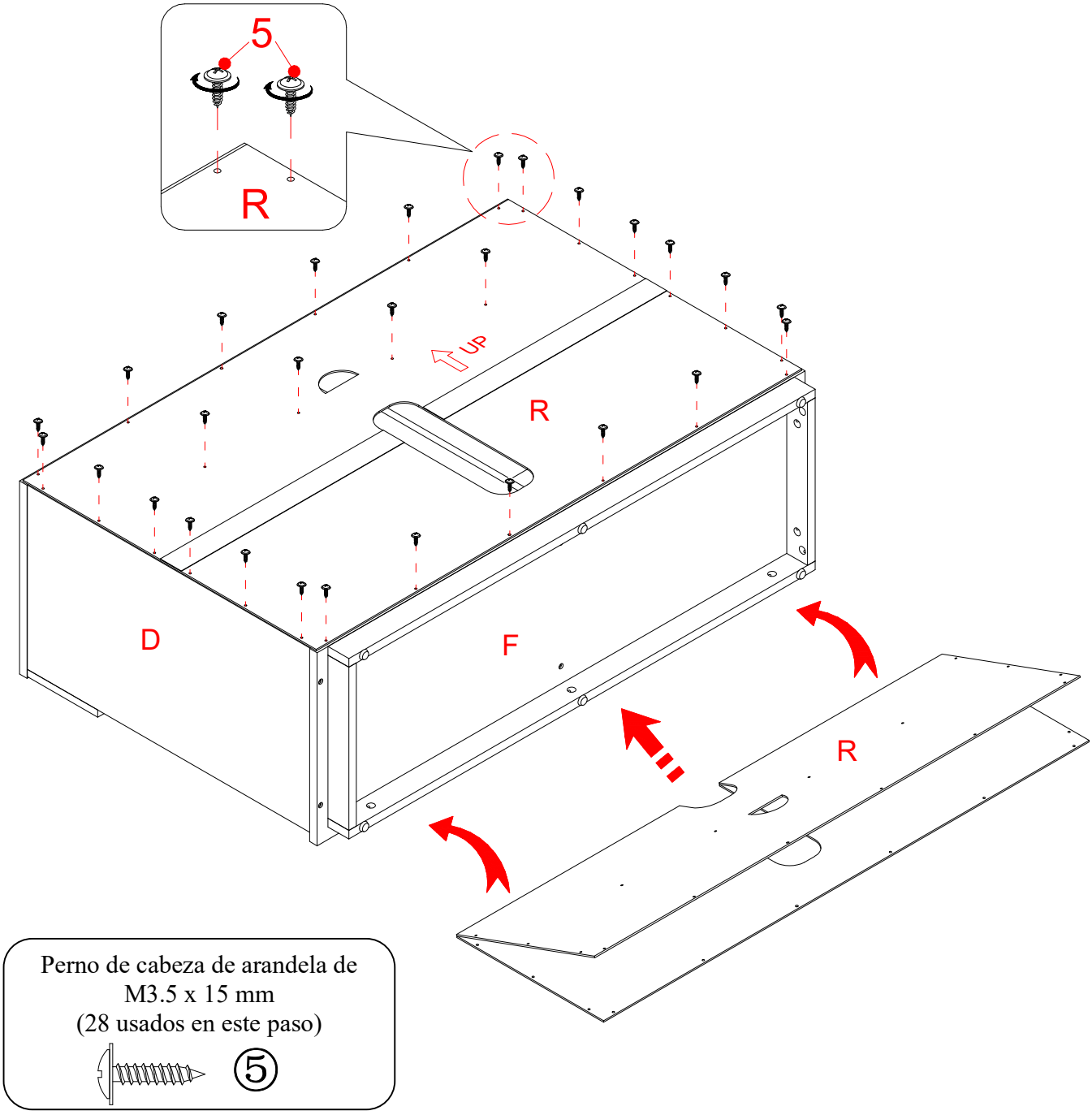

Perno de cabeza de arandela de
M3.5 x 15 mm
(28 usados en este paso)

23. Ahora, volver y apretar todas las tuercas de fijación y los pernos, asegurar que todas las partes estén apretadas y de que no hay huecos entre las partes, esto ayudara a mantener la unidad cuadrada.
24. Coloque el montaje anterior en sus bordes delanteros.
25. Posicionar el panel posterior (R) en los bordes posteriores del ensamble. Asegurar de que los solapos en los paneles estén nivelados todo el camino. Asegurar el panel posterior (R) en su lugar con los pernos de cabeza de arandela de 15 mm (5).

    NOTA: Recomendamos adjuntar el panel posterior con pernos en las esquinas primero.

Instructivo de ensamble

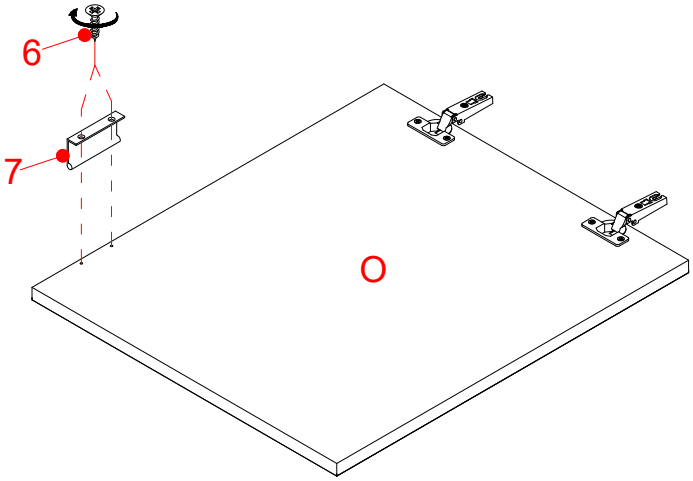

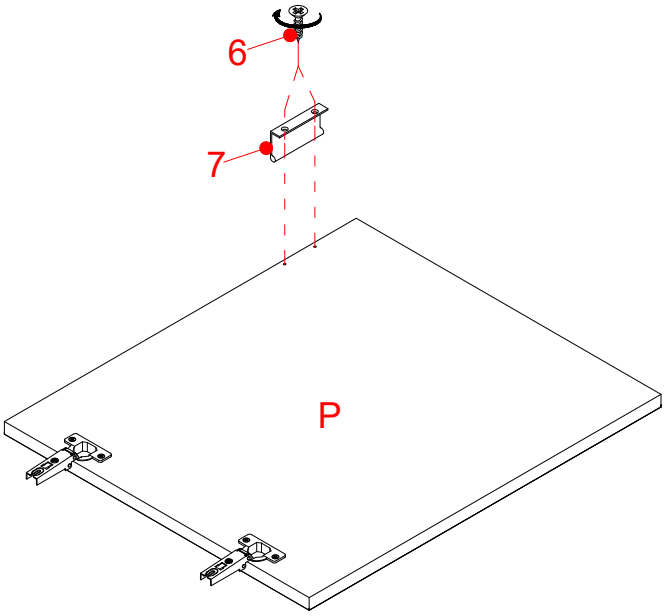

Perno de M3.5 x 12 mm
(4 usados en este paso)

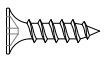

⑥

Manija
(2 usados en este paso)

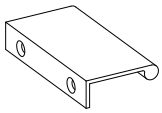

⑦

26. Usando los agujeros pilotos como guía, adjuntar una manija (7) a cada puerta (O y P) con 2 pernos de 12 mm (6).

Instructivo de ensamble

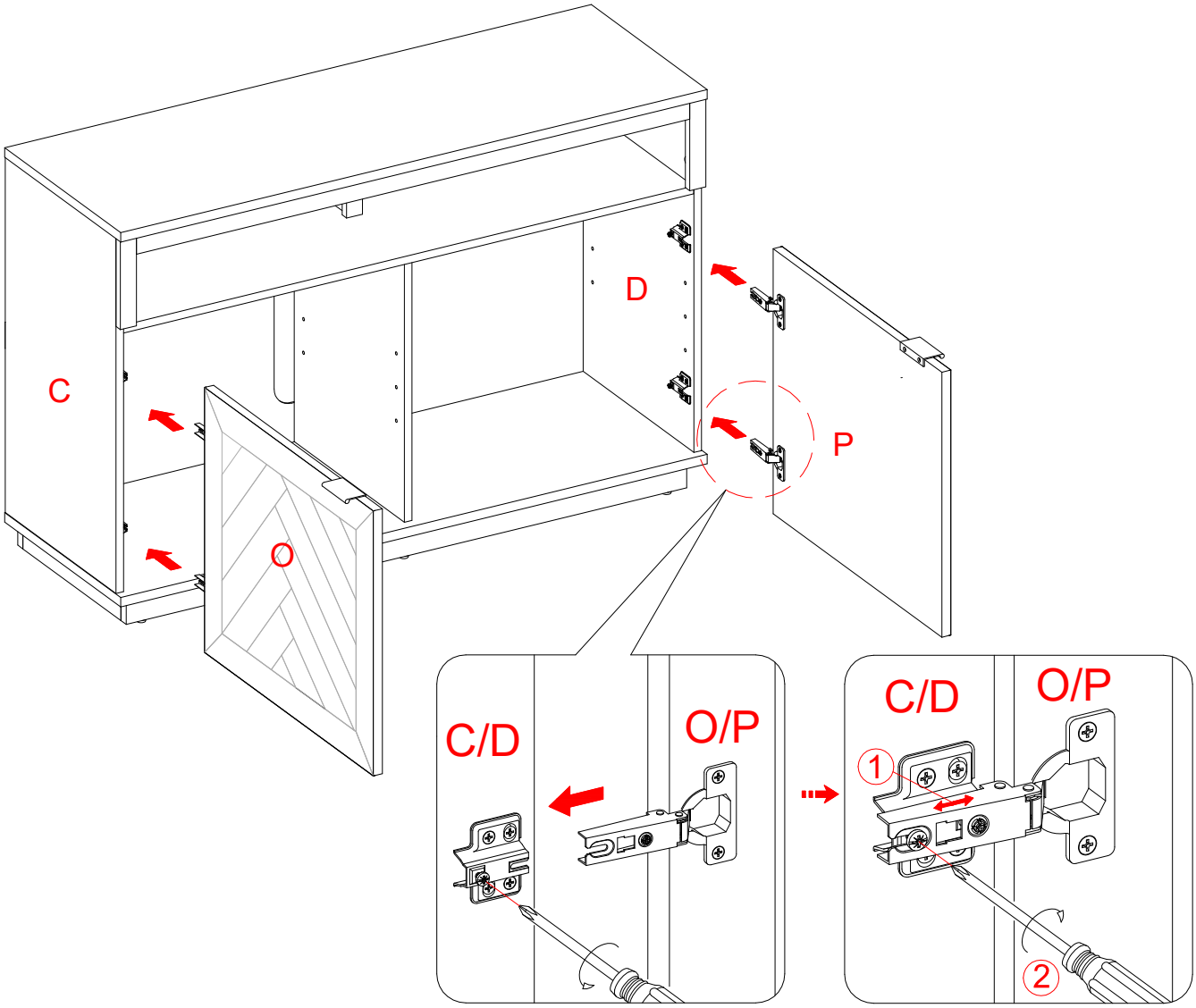

27. Poner el ensamble previo en posición vertical.
28. Tomar la puerta izquierda (O) y ajusta el brazo de bisagra extendido a las bases de bisagra instaladas en el panel izquierdo (C). Aflojar el perno detrás de la base para un ajuste fácil. Alinear e insertar el espacio “U” en el brazo abajo de la cabeza del perno detrás de la base. Asegurar de que las bisagras de puerta ajusten y funcionen correctamente. Apretar los pernos en la base para trabar las bisagras en su lugar.
29. Repetir el mismo procedimiento para adjuntar la puerta derecha (P) al panel derecho (D).
30. Abrir y cerrar la puerta para asegurar de que estén alineadas y que cierren correctamente. Si fuera necesario, ajustar los pernos para un buen ajuste. Consultar la etiqueta de la bisagra en la puerta para ajustar.

Instructivo de ensamble

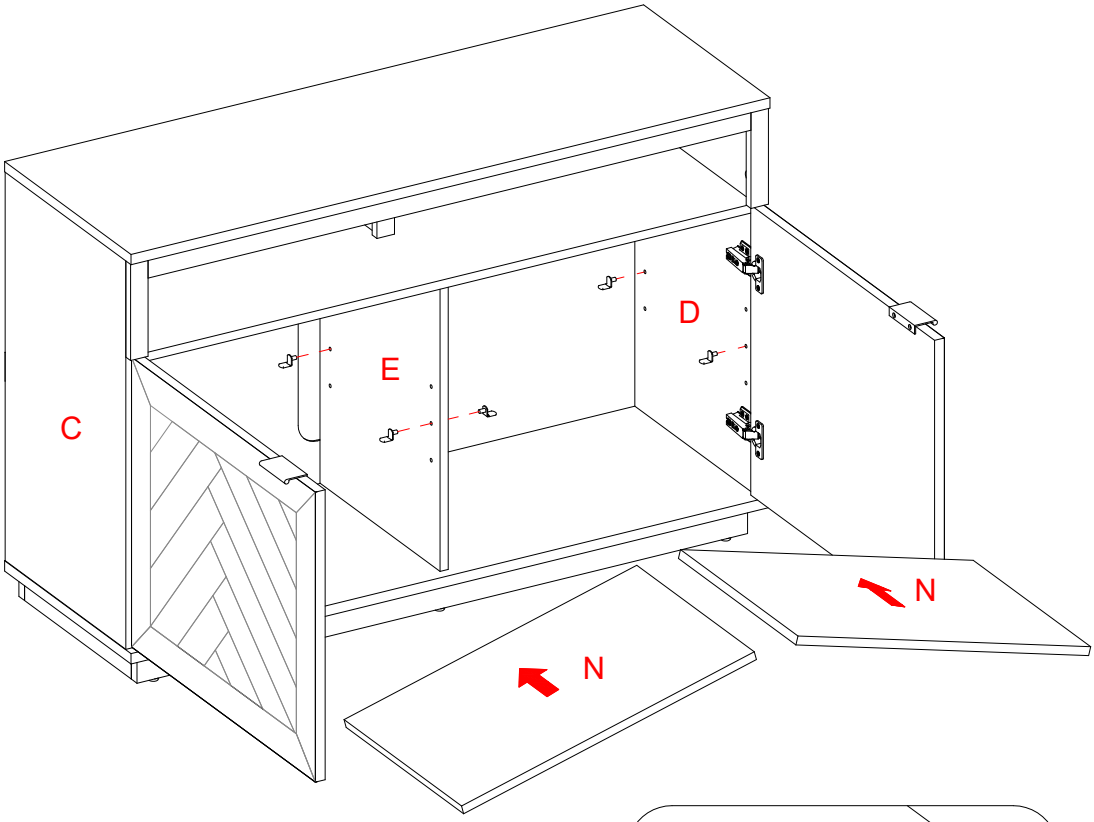

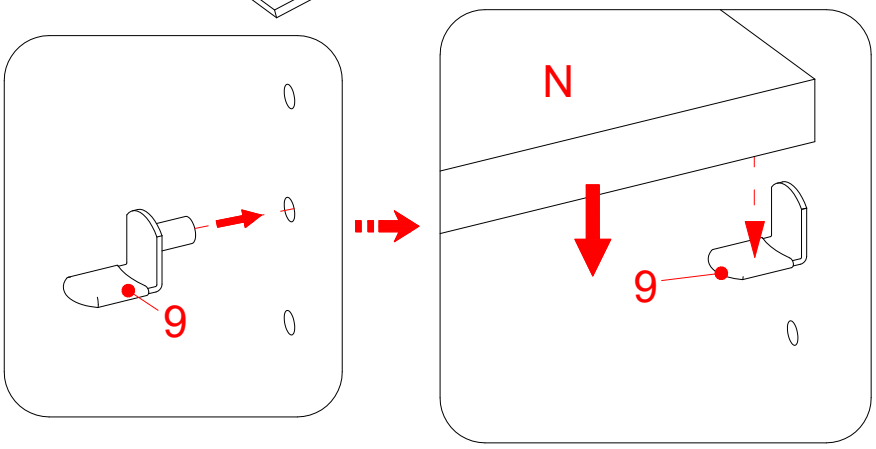

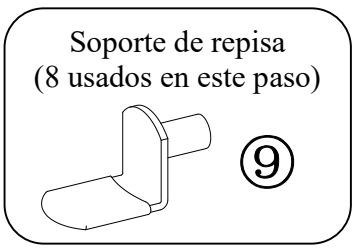

31. Insertar 4 soportes de repisa (9) en los agujeros de la altura deseada dentro de cada compartimiento. Asegurar de poner 4 soportes de repisa (9) en el mismo nivel para que no se incline la repisa.
32. Voltear y ajustar las repisas ajustables (N) sobre los soportes de repisa (9).

Instructivo de ensamble

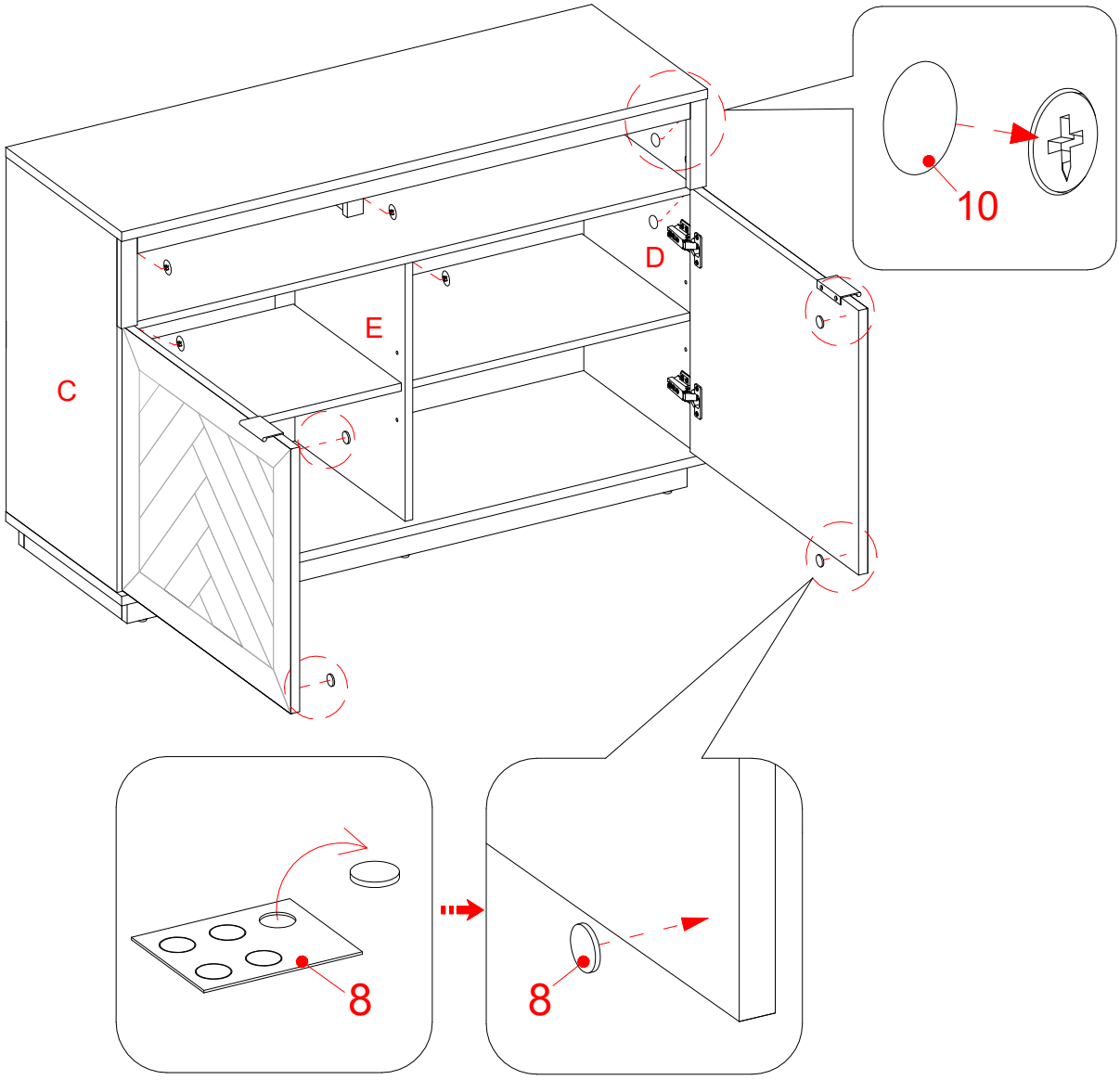

Tope de goma
(4 usados en este paso)

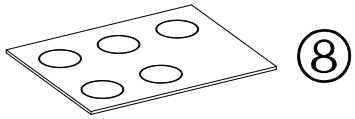

Tapa de la tuerca de fijación
(20 usados en este paso)

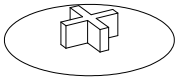

33. Retire los topes de goma (8) de las tarjetas de parachoques y péguelos en las esquinas externas de las puertas (O y P) donde se conectan con el panel divisor inferior (E).
34. Enchufar las tapas de las tuercas de fijación (10) en las tuercas de fijación visibles para esconder.

Instructivo de ensamble

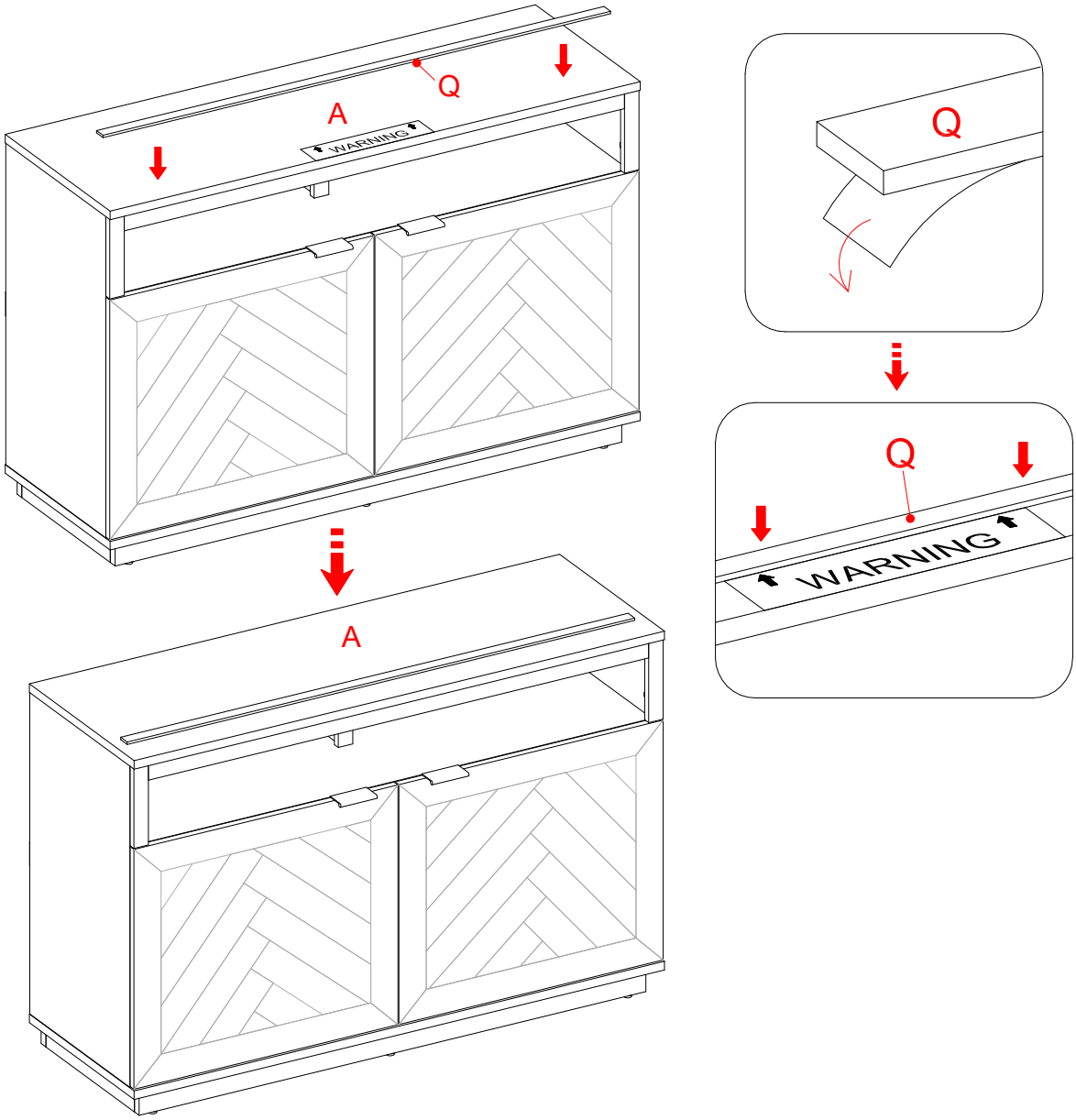

NOTA: Para prevenir que su TV se incline, debe instalar la tira tope si instala su TV plana sobre la consola. De lo contrario, vaya al paso 36.

35. Retirar el respaldo de papel del riel tope (Q), luego alinear el riel tope con el borde superior del templete del tope sobre el panel superior (A). Presionar el riel tope hacia abajo para ayudar a la adhesión.

36. Retirar el templete del tope del panel superior (A).

Instructivo de ensamble

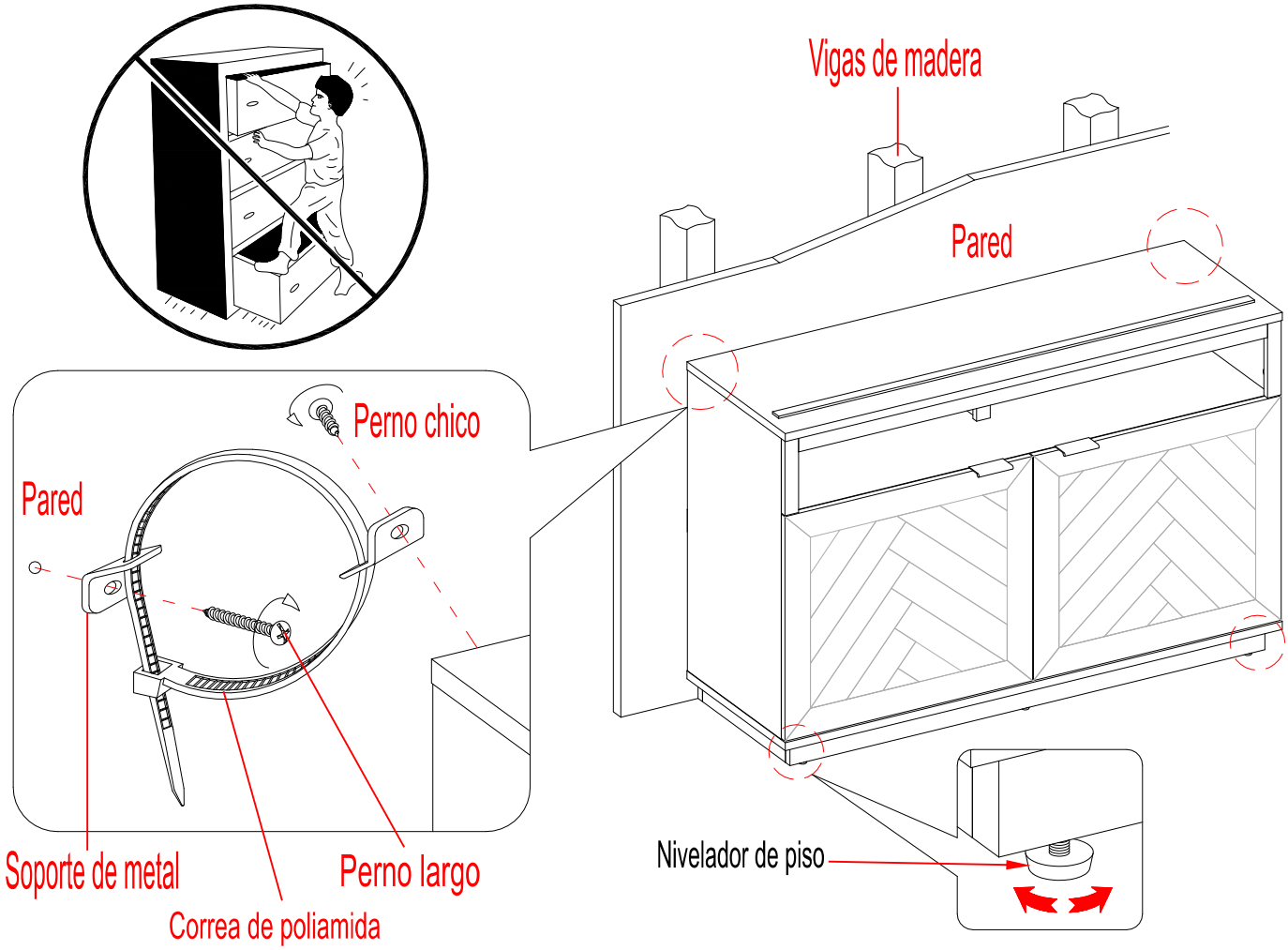

Herramientas requeridas (no incluidas): Desarmador estrella, localizador de barrotes, cinta métrica, lápiz, taladro y broca de 1/8".

37. Pedir asistencia para posicionar la unidad ensamblada en el lugar deseado contra la pared.
38. En case de haber pisos desnivelados, los niveladores de piso están provistos en la parte inferior del soporte de base frontal (J) para el ajuste necesario. Para ajustar la unidad, voltear la unidad en su espalda y ajustar los niveladores de piso con la mano para corregir la inclinación.
39. Seguir las instrucciones impresas en la bolsa de plástico que contiene el juego de restricción de movimiento para adjuntar los topes de movimiento a la unidad y pared.

    NOTA: El juego de restricción de movimiento incluido es para una pared de tacos de madera. Necesita ser adjuntado a un taco de madera. Dependiendo de la para, diferentes anclas pueden ser requeridas. Por favor contacte su tienda de ferretería local para asistencia. Niños pequeños pueden resultar lastimados por muebles inclinados. Debe instalar el juego de restricción de movimiento con la unidad en función, para prevenir la inclinación de la unidad, causando cualquier accidente o daño. El tope de movimiento es solo un impedimento, no hay substituto para la supervisión adulta. El tope de movimiento no es contra terremoto. Si deseara añadir la seguridad extra contra terremotos, deben ser comprados e instalados separadamente.
40. La consola está lista para su uso.

Mantenimiento y cuidados

- Use una toalla suave y limpia para evitar daños y rayones.
- Uso de cera para pulir muebles no es necesario. Si desea usar cera, pruebela en un área que no sea visible para revisar su funcionamiento.
- Usar solventes de cualquier tipo puede dañar el acabado del mueble.
- Nunca use agua para limpiar la unidad, ya que le puede dañar el acabado.
- Siempre utilice protección para vasos cuando los ponga sobre la unidad.
- Líquidos derramados deben limpiarse inmediatamente, con una toalla suave evitando tallar.
- Siempre utilizar protectores en caso de poner cosas calientes. El calor puede provocar una reacción química en el acabado y dañarlo.
- En caso que su unidad sea manchada durante el uso le recomendamos hablar a un profesional para que le ayude.
- Revisar los pernos y tornillos periódicamente y apretarlos en caso que sea necesario.

Más recomendaciones para el cuidado de su mueble

Lo mejor es mantener la unidad en una área de clima controlado. Temperatura extrema y cambios de humedad pueden causar cambios como partes pandas, molduras que se contraigan o que la madera se raje. Es recommendable mantener la unidad lejos del sol directo ya que puede dañar el acabado.

Cuidados adecuados y limpieza pueden extender la vida útil de su unidad. Siga estas recomendaciones y mantendra su mueble en buenas condiciones de uso por muchos años.

Limpiando el borde de la chimenea

Limpie el borde metálico usando un paño suave, lijeramente humedecido con productos hecho con aceite cítrico y pulir con un paño suave y limpio. NO usar latón pulido u otros limpiadores caseros porque estos productos dañaran el borde metálico. Productos hechos de aceite cítrico se pueden obtener en un supermercado o en una tienda de material de ferretería.

Un plumón de retoque se ha proporcionado para minimizar los pequeños daños o rayones que pueden haber ocurrido durante el montaje o el envío.

Esperamos que disfrute su mueble por muchos años.
¡Gracias por su compra!

GARANTÍA DE CALIDAD

Nosotros estamos seguros que usted se encontrará feliz con la compra de esté producto de Whalen Furniture.

Si esté producto tiene algun defecto de ensamble o material, o si tiene alguna falla en uso normal, nosotros lo repararemos o lo re-emplazaremos hasta por un año a partir de la fecha de compra. Todo producto de Whalen Furniture es diseñado para alcanzar sus espectativas más altas. Nosotros le garantizamos que inmediatamente podrá ver el valor de nuestra mercancia de la más alta calidad.

Está garantia le proporciona derechos legales especificos y talvez tenga otros derechos que varian de estado a estado.

Servicio al cliente: 866-942-5362
Hora Estándar del Pacífico: 8:30 a.m. - 4:30 p.m., de Lunes a Viernes
www.whalenstyle.com